Do
d from www.v
e.be

Miele

Mode d'emploi

Sèche-linge à pompe à chaleur
T 7950 WP

Veuillez **impérativement** lire la notice avant de mettre en service cet appareil. Vous éviterez ainsi de vous blesser ou d'endommager l'appareil.

fr - BE

M.-Nr. 09 213 450

Votre contribution à la protection de l’environnement

Downloaded from www.vandenborre.be

Enlèvement de l’emballage de transport

L'emballage protège l'appareil contre d'éventuels dégâts pendant le transport. Les matériaux utilisés sont sélectionnés d’après des critères écologiques de façon à faciliter leur recyclage.

Le recyclage de l’emballage économise les matières premières et réduit le volume de déchets à éliminer. Votre revendeur reprend l’emballage.

Enlèvement de l’ancien appareil

Les anciens appareils électriques et électroniques contiennent souvent des matériaux recyclables. Ils contiennent également des matériaux nocifs, nécessaires au bon fonctionnement et à la sécurité de l’appareil. Ces matériaux peuvent être dangereux pour les hommes et l’environnement s’ils sont mis au rebut avec le reste des déchets ou en cas de mauvaise manipulation. Par conséquent, ne jetez en aucun cas votre appareil avec les déchets classiques.

À la place, utilisez les centres de collecte de votre localité pour la restitution et le recyclage de vos anciens appareils électriques et électroniques. Le cas échéant, renseignez-vous auprès de votre distributeur.

Veillez aussi à ce que votre ancien appareil reste hors de portée des enfants jusqu’à ce qu’il soit enlevé.

Conseils d'économie d'énergie

Vous pouvez éviter un temps de séchage excessif et une consommation d'énergie accrue :

– essorez le linge à la vitesse d'essorage maximale dans la machine à laver.
  Vous pourrez économiser au séchage environ 20 % d'énergie et de temps si, par exemple, vous essorez à une vitesse de 1600 t./mn au lieu de 1000 t./mn.

– Utilisez pour chaque programme de séchage la capacité complète du tambour.
  La consommation d'énergie est alors la plus économique compte tenu de la charge de linge totale.

– Veillez à ce que la température de la pièce ne soit pas trop élevée. Si d'autres appareils générant de la chaleur se trouvent dans la pièce, veuillez la ventiler ou arrêter ces appareils.

– Après chaque séchage, nettoyez les grilles des filtres à peluches.

Table des matières

Downloaded from www.vandenborre.be

Votre contribution à la protection de l'environnement 2

Consignes de sécurité et mises en garde 6

Commande du sèche-linge 11
Panneau de commande 11

Conseils d'entretien de votre linge 13
Symboles d'entretien 13
Conseils en matière de séchage 13

Bonne utilisation de votre sèche-linge 14
Mode d'emploi rapide 14

Options/Départ différé 17
Options 17
Délicat+ 17
Signal sonore 17
Départ différé 17

Tableau des programmes 18

Modification du déroulement du programme 21
Programme en cours 21
- Arrêt du programme en cours et choix d'un nouveau programme 21
- Interruption et extraction du linge. 21
Modification du départ différé 21
Ajout ou retrait de linge 21
Temps restant 21

Nettoyage et entretien 22
Vider le réservoir d'eau de condensation 22
Respectez les intervalles de nettoyage 23
Quand les grilles des filtres à peluches doivent-elles être nettoyées ? 23
Quand le microfiltre doit-il être nettoyé ? 23

Table des matières

Downloaded from www.vandenborre.be

Grilles des filtres à peluches 24
Nettoyage à sec 24
Nettoyage à l'eau 25
Remonter 25
Microfiltre 26
Démontage 26
Nettoyage des microfiltres 26
Nettoyage du clapet pour le microfiltre 27
Nettoyage de l'espace du condensateur 27
Remontage 28
Nettoyage du sèche-linge 28

Problèmes et solutions . . ? 29
Aide en cas de pannes 29
Pannes et contrôles à effectuer 29
Un résultat de séchage peu satisfaisant 31
Autres problèmes 32
Nettoyage des nervures de refroidissement (grille inférieure droite) 34
Remplacement de l'ampoule 35

Service après-vente 36
Réparations 36
La fonction d'actualisation (Update) 36
Conditions et durée de la garantie 36
Accessoires optionnels 36

Montage et raccordement 37
Vue de face 37
Vue de derrière 38
Transport du sèche-linge 38
Lieu d'installation 39
Équilibrage du sèche-linge 39
Avant tout transport ultérieur 40
Colonne lavage-séchage 40

Table des matières

Évacuation de l'eau de condensation 41
Pose du tuyau d'évacuation 41
Accrochage du tuyau d'évacuation (à un évier ou à un avaloir) 42
Conditions de raccordement particulières que le clapet anti-retour exige. . . . 42
Raccordement électrique 44

Données de consommation 45

Caractéristiques techniques 46

Verrouillage électronique 48

Fonctions de programmation 49
Modification du taux d'humidité résiduelle du programme "Coton". 49
Modification du taux d'humidité résiduelle du programme "Non repassable". . . . 50
Réglage de la rotation infroissable 51
Réglage de l'intensité du signal sonore 52
Modification du taux d'humidité résiduelle du programme "Automatic plus" 53
Réglage de la veille 54
Réglage de la fonction Mémoire 56
Réglage du signal sonore de confirmation 57
Modification du niveau de conductance 58
Ajout de paliers de séchage 59

Downloaded from www.vandenborre.be

Downloaded from www.vandenborre.be

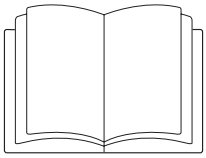

▶ Veuillez impérativement lire le mode d'emploi.

Ce séchoir répond aux prescriptions de sécurité en vigueur. Toute utilisation inappropriée peut cependant entraîner des dommages corporels ou matériels.

Avant d'utiliser l'appareil pour la première fois, lisez attentivement le mode d'emploi. Il contient d'importantes informations concernant votre sécurité, l'utilisation et l'entretien de l'appareil. Vous pourrez ainsi utiliser l'appareil en toute sécurité et éviter de l'endommager.

Conservez donc précieusement ce mode d'emploi et remettez-le, le cas échéant, au prochain propriétaire de l'appareil.

Utilisation conforme

▶ Ce sèche-linge est destiné à être utilisé dans un environnement ménager ou analogue, par exemple :

– dans des commerces, bureaux et autres lieux de travail semblables
– dans des locaux à vocation agricole
– par les clients, dans des hôtels, motels, pensions et autres lieux d'hébergement

▶ Ce sèche-linge est strictement réservé à un usage domestique, au séchage des textiles dont l'étiquette d'entretien stipule qu'ils peuvent être séchés en machine.
Tout autre usage est interdit. Miele décline toute responsabilité en cas de dommages causés par une utilisation non conforme ou erronée de l'appareil.

▶ Le sèche-linge ne peut être utilisé à l'extérieur.

▶ Ce séchoir n'est pas destiné à être utilisé par des personnes sans assistance ni supervision si leurs capacités physiques, sensorielles ou mentales les empêchent d'utiliser le séchoir en toute sécurité.

Si vous avez des enfants

▶ Surveillez les enfants se trouvant à proximité de l'appareil. Ne laissez jamais vos enfants jouer avec le séchoir.

▶ Les enfants ne peuvent utiliser le séchoir que si vous leur en avez expliqué le fonctionnement de sorte qu'ils sachent l'employer correctement. Ils doivent connaître les risques inhérents à une mauvaise utilisation de l'appareil.

Downloaded from www.vandenborre.be

Sécurité technique

▶ Vérifiez que le sèche-linge ne présente pas de dommages extérieurs. N'installez pas et ne mettez pas en service un sèche-linge endommagé.

▶ Avant le raccordement électrique de l'appareil, comparez absolument les données de raccordement (fusible, tension et fréquence) figurant sur la plaquette signalétique avec celles du réseau électrique. En cas de doute, demandez conseil à un électricien.

▶ La sécurité électrique de cet appareil n'est garantie que lorsqu'il est raccordé à une prise de terre réglementaire. Il est très important que cette condition de sécurité fondamentale soit respectée et contrôlée. En cas de doute, faites appel à un électricien agréé pour contrôler votre installation électrique. Miele décline toute responsabilité en cas de dommages causés par une absence ou une interruption de mise à la terre.

▶ La pompe à chaleur du sèche-linge utilise un agent frigorifique gazeux condensé par un compresseur. Cet agent gazeux, dont la température augmente du fait de la condensation, est aiguillé à travers un circuit fermé dans le condenseur, où se déroule l'échange thermique avec l'air de séchage.
Les bruits émis par le circuit de la pompe à chaleur pendant le cycle de séchage sont tout à fait normaux. Le fonctionnement du sèche-linge n'est en rien altéré.

– L'agent frigorifique n'est ni combustible ni explosif.

– En règle générale, il est inutile d'observer un temps d'attente après le transport dans la mesure où celui-ci est réalisé selon les règles décrites précédemment (voir "Installation et raccordement").

▶ Pour des raisons de sécurité, n'utilisez jamais de rallonge (danger d'incendie en cas de surchauffe).

▶ Miele décline toute responsabilité en cas de réparations incorrectes pouvant entraîner des dangers imprévisibles pour l'utilisateur. Les interventions techniques doivent être exécutées exclusivement par des professionnels agréés par Miele, faute de quoi les éventuels dégâts en résultant ne seront pas couverts par la garantie.

Downloaded from www.vandenborre.be

▶ Les pièces défectueuses peuvent uniquement être remplacées par des pièces de rechange Miele d'origine. Seule l'utilisation de ces pièces nous permet de garantir qu'elles satisfont pleinement aux exigences de sécurité imposées à nos appareils.

▶ En cas de dégât occasionné à la canalisation de raccordement au réseau, celle-ci doit être remplacée par des professionnels agréés par Miele, afin d'éviter tout danger éventuel pour l'utilisateur.

▶ En cas de défectuosité ou lorsque vous procédez au nettoyage et à l'entretien du sèche-linge, celui-ci n'est déconnecté du réseau électrique que lorsque :

– la fiche d'alimentation électrique de l'appareil est débranchée ou
– le coupe-circuit de l'installation électrique du bâtiment est mis hors tension ;
– le fusible à vis de l'installation électrique est totalement dévissé.

▶ Ce sèche-linge ne peut être utilisé à un emplacement mobile (par exemple, sur un bateau).

▶ Vous ne devez apporter aucune modification à l'appareil non explicitement approuvée par Miele.

Downloaded from www.vandenborre.be

Utilisation conforme

▶ Comme il y a risque d'incendie, il est interdit de sécher les textiles qui :

– ne sont pas lavés ;

– ne sont pas suffisamment nettoyés ou présentent des résidus huileux, graisseux ou autres (vêtements de cuisine ou utilisés en cosmétique, avec résidus d'huile, de graisse ou de crème).
Si les produits textiles ne sont pas assez propres, ils risquent de s'enflammer et de provoquer ainsi un incendie, même lorsque le séchage est terminé et même hors de l'appareil.

– présentent des produits de nettoyage inflammables ou des résidus contenant de l'acétone, de l'alcool, de l'essence, du pétrole, du kérosène, des détachants, de la térébenthine, de la cire, de produits de nettoyage de la cire, ou des produits chimiques (par ex. sur un balai à franges, un torchon, un chiffon) ;

– présentent des résidus de laque ou de spray pour cheveux, de dissolvant ou de produits similaires.

Nettoyez de manière particulièrement approfondie ces produits textiles très sales :
utilisez d'avantages de détergent, et sélectionnez une température élevée. En cas de doute, lavez-les à plusieurs reprises.

▶ Enlever les briquets et les allumettes hors de la poche.

▶ Comme il y a risque d'incendie, il est toujours interdit de sécher les textiles ou les produits qui :

– lorsque des produits chimiques industriels sont utilisés pour le nettoyage (p.e. en cas de nettoyage à sec).

– sont en grande partie faits de caoutchouc mousse, de caoutchouc ou de toute autre matière similaire. Il s'agit notamment des produits en latex, des toiles de douche, des textiles imperméables, des articles et vêtements en caoutchouc et des oreillers en caoutchouc-mousse.

– sont rembourrés et endommagés (coussins ou vestes, par ex.). Si le rembourrage s'échappe de l'étoffe, il peut prendre feu.

▶ Plusieurs programmes comportent une phase de refroidissement après le chauffage, afin que les articles à sécher restent à une température qui ne risque pas de les endommager (par exemple pour éviter qu'ils ne prennent feu). Le programme n'est terminé qu'à la fin de cette phase.
Déchargez toujours la totalité du linge immédiatement après la fin du programme.

▶ **Attention**: ne débranchez jamais le séchoir avant la fin du programme en cours. Si cela devait cependant être le cas, enlevez immédiatement la totalité du linge, et étalez-le, afin que la chaleur puisse se dissiper.

▶ Si vous utilisez un adoucissant ou tout autre produit de ce type, respectez les consignes du fabricant.

Downloaded from www.vanbenborre.be

▶ Le sèche-linge ne doit pas

– fonctionner sans filtre à peluches ou avec un filtre à peluches endommagé.

– fonctionner sans filtre fin ou avec des filtres fins endommagés.

Une accumulation excessive de peluches pourraient endommager l'appareil !

▶ Nettoyez, après chaque séchage, les filtres à peluches.

▶ Après un nettoyage humide, séchez les filtres à peluches et les filtres fins. Des filtres humides pourraient causer des dérangements dans le fonctionnement de l'appareil !

▶ N'installez pas le sèche-linge dans des locaux exposés au gel. Des températures sensiblement inférieures à 0°C affectent le fonctionnement de l'appareil.
La présence d'eau de condensation gelée dans la pompe et le tuyau de vidange peut entraîner des dégâts.

▶ Si vous évacuez l'eau de condensation vers l'extérieur, fixez solidement le tuyau d'évacuation afin qu'il ne glisse pas, quand vous le placez par exemple dans un évier.
Sinon, le tuyau risque de glisser et l'eau évacuée d'entraîner des dégâts.

▶ L'eau de condensation n'est pas potable.
Elle est nocive tant pour l'homme que pour les animaux.

▶ Veillez à tenir la pièce dans laquelle est installé le sèche-linge à l'abri des poussières et des peluches.
À long terme, les particules de poussières dans l'air froid aspiré peuvent boucher le condenseur.

▶ Ne vous appuyez pas à la porte. Le sèche-linge pourrait se renverser.

▶ Fermez la porte après chaque cycle de lavage. Vous éviterez ainsi :

– que les enfants grimpent dans l'appareil ou y introduisent des objets.

– que de petits animaux domestiques ne grimpent dans l'appareil.

▶ N'aspergez pas le sèche-linge avec un liquide.

Accessoires

▶ Seuls les accessoires agréés par Miele peuvent être montés sur cet appareil.
Lorsque d'autres accessoires sont utilisés, les droits conférés par la garantie et/ou la responsabilité du fait du produit ne peuvent plus être invoqués.

Miele décline toute responsabilité en cas de dommages dus au non-respect des consignes de sécurité et des mises en garde.

Downloaded fr

Panneau de commande

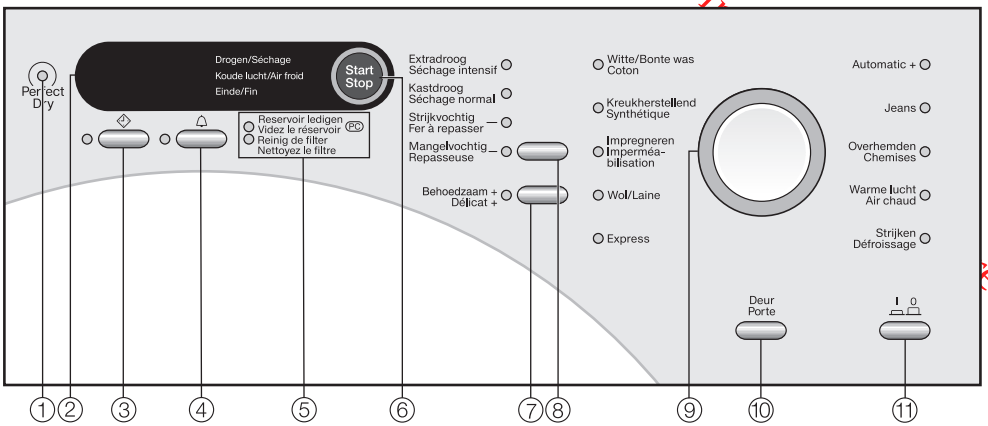

① **Affichage *Perfect Dry***
Pour tous les programmes de paliers de séchage. Voir page suivante.

② **Afficheur**
Voir page suivante.

③ **Touche *Départ différé*** ⏱
Cette touche a une double fonction :
- Sélection de la durée du départ différé.
- Sélection de la durée du programme *Air chaud*.

④ **Touche *Signal sonore*** 🔔
Un signal sonore indique la fin du programme.

⑤ **Témoins lumineux de contrôle/panne**
Voir chapitre "Résolution des problèmes" et "Service après-vente".

⑥ **Touche *Start/Stop***
Cette touche permet de lancer ou d'arrêter le programme.
Cette touche clignote lorsque vous sélectionnez le programme et reste allumée une fois le programme démarré.

⑦ **Touche *Délicat+***
Les textiles délicats sont séchés avec moins de sollicitations mécaniques dans le sèche-linge.

⑧ **Touche pour définir les paliers de séchage**
Les témoins lumineux représentent les paliers de séchage sélectionnés pour les programmes de paliers de séchage. Voir chapitre "Bonne utilisation de votre sèche-linge".

⑨ **Sélecteur de programme**
Peut être tourné vers la droite ou vers la gauche. Les témoins lumineux représentent le programme sélectionné.

⑩ **Touche *Porte***
Cette touche permet d'ouvrir la porte, peu importe que la machine soit sous tension ou non.

⑪ **Touche** I 0
Permet de mettre en marche et d'arrêter la machine.

Downloaded from www.vanenborre.be

Les indications suivantes s'affichent :

- la durée du programme,
- le déroulement du programme
  Séchage
  Air froid
  Fin.
- Messages de contrôles et pannes.

L'afficheur vous permet de régler les éléments suivants

- La durée du programme *Air chaud*.
- Le départ différé.
  Vous pouvez faire démarrer plus tard par le sèche-linge un programme sélectionné .
- Les fonctions de programmation.
  Ces fonctions vous permettent d'adapter l'électronique du sèche-linge à différents besoins. Voir le chapitre correspondant, dans ce mode d'emploi.

Voyant lumineux *Parfaitement sec*

Le système Parfaitement sec mesure l'humidité résiduelle du linge dans les programmes de paliers de séchage et assure un séchage parfait.
Une fois le programme démarré, le système calcule la durée du programme (prévision du temps restant). Pendant ce temps, le voyant lumineux *Parfaitement sec* clignote.
Après quelques secondes, la durée du programme est affichée et le voyant lumineux s'éteint.
Lorsque le palier de séchage sélectionné est atteint, le voyant lumineux *Parfaitement sec* s'allume jusqu'à la fin du programme.
Le voyant lumineux *Parfaitement sec* ne s'allume jamais avec ces programmes prédéfinis : *Laine, Air chaud, Défroissage fin.*

Prévision du temps restant

L'afficheur indique la durée prévisible du programme (prévision du temps restant).
Celle-ci peut changer constamment en fonction des facteurs suivants : l'humidité résiduelle du linge après l'essorage, le type de textile, la quantité de linge, la température ambiante ou les variations de tension dans le réseau électrique.
Pour que l'estimation du temps restant soit la plus précise possible, l'électronique intelligente le recalcule en permanence pour s'adapter au linge en cours de séchage. La prévision de temps restant est contrôlée tout au long du séchage, ce qui peut parfois entraîner des "sauts de temps".
De même, les programmes peuvent être terminés prématurément, par exemple, pour les textiles très fins, pour les quantités de linge peu importantes ou si un séchage a déjà eu lieu antérieurement.

Première mise en service

⚠ Installez et raccordez correctement le sèche-linge. Si le transport n'est pas effectué conformément aux instructions de transport décrites au chapitre "Installation et raccordement", vous devez attendre environ une heure avant de raccorder électriquement le sèche-linge.

Downloaded from www.vanheaborre.be

Symboles d’entretien

Séchage	
⊡/⊡	Température normale/faible. Quelque soit le programme, la température du séchage est réglée de façon optimale selon les textiles. Le tri de ces derniers est ⊡/⊡ donc inutile.
⊠	Ne pas mettre dans un sèche-linge.
Repassage	
⎕	Très chaud.
⎕	Chaud.
⎕	Assez chaud.
⎕	Non repassable.

Conseils en matière de séchage

– Veuillez toujours respecter la charge maximale indiquée au chapitre "Tableau des programmes".

Une surcharge abîme le linge, altère le résultat de séchage et froisse les vêtements.

– Ne séchez pas de textiles encore trempés au sèche-linge ! Après le lavage, les textiles doivent être essorés pendant au moins trente secondes.

– Ouvrez les vestes pour qu’elles sèchent de manière uniforme.

– Séchez les mélanges de linge coton, couleurs et synthétique à l'aide du programme *Automatique plus*.

– Les textiles en lin ont tendance à pelucher. Séchez-les uniquement si le fabricant l'autorise sur l'étiquette d'entretien.

– Les textiles à mailles (par exemple, t-shirts, sous-vêtements) rétrécissent souvent au premier lavage (tout dépend de leur qualité). Par conséquent, évitez les séchages trop intensifs qui risqueraient de les rétrécir davantage. Achetez éventuellement des vêtements plus grands d’une ou deux tailles.

– La formation de faux plis sur les textiles synthétiques augmente en fonction de la charge. Cela est particulièrement vrai pour les tissus très délicats (par exemple, chemises, blouses).
Sélectionnez un programme adapté. En cas de doute, réduisez la charge et utilisez le programme *Délicat+*.

– Le linge amidonné peut passer au sèche-linge. Cependant, doublez la dose d’amidon pour obtenir le même effet.

– Les textiles de couleur neufs devront être lavés séparément avant le premier séchage. Évitez de les sécher avec des textiles de couleur claire : ils risqueraient de déteindre (également sur les composants en plastique du sèche-linge). Des peluches d’autres couleurs pourraient aussi s'y déposer.

Downloaded from www.vanenborne.be

Mode d'emploi rapide

Pour apprendre rapidement comment utiliser votre sèche-linge, reportez-vous aux instructions précédées d'un chiffre.

❶ Préparez le linge

Séparez les pièces de linge et triez-les en fonction . . .
. . . du degré de séchage recherché,
. . . du type de fibre/tissu,
. . . de la taille,
. . . du taux d'humidité résiduelle après l'essorage.
Vous obtiendrez un résultat de séchage uniforme.

⚠ Enlevez les corps étrangers, boule-doseuse ou objet similiaire du linge. Ces objets pourraient fondre et endommager le linge et le sèche-linge.

– Vérifiez les coutures et ourlets afin que les doublures ne s'échappent pas.
– Fermez les couettes et les oreillers afin que les petites pièces de linge ne se prennent pas dedans.
– Fermez les fermetures éclairs, les agrafes et les oeillets.
– Attachez les ceintures de vêtements et de tablier.
– Recoudre les baleines ou les enlever.

❷ Mettez le sèche-linge en marche

Vous pouvez mettre le sèche-linge en marche après l'avoir chargé afin que l'éclairage de tambour ne s'allume pas (économie d'énergie).

■ Pressez la touche pour mettre le sèche-linge en marche.

❸ Chargez le sèche-linge

■ Appuyez sur la touche *Porte* pour ouvrir la porte.

■ Défroissez le linge avant de le charger dans le tambour.

Conformez-vous aux charges maximales indiquées au chapitre "Tableau des programmes".
Une surcharge altérerait le résultat de séchage et endommagerait le linge.

■ Avant de fermer la porte, vérifiez si le filtre est correctement posé dans la contreporte.

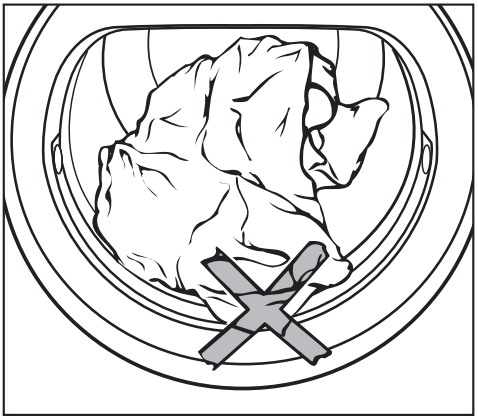

Ne coincez pas de pièces de linge dans la porte. Elles seraient abîmées.

■ Fermez la porte en la claquant légèrement - vous pouvez également la presser.

Downloaded from www.vanbenborre.be

❸ Sélection du programme

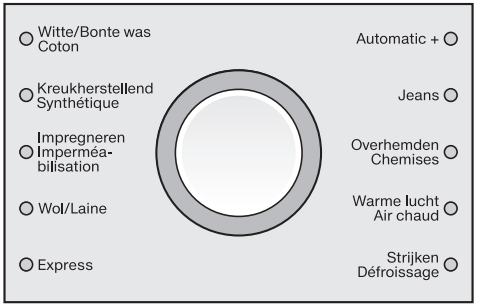

■ Sélectionnez le programme souhaité.

Le témoin lumineux correspondant s'allume.
De plus, il se peut que les témoins lumineux des paliers de séchage ou des options s'allument également et que les heures soient indiquées.

Programmes de paliers de séchage

– *Coton, Non repassable, Imperméabilisation, Express, Automatic plus, Jeans, Chemises*

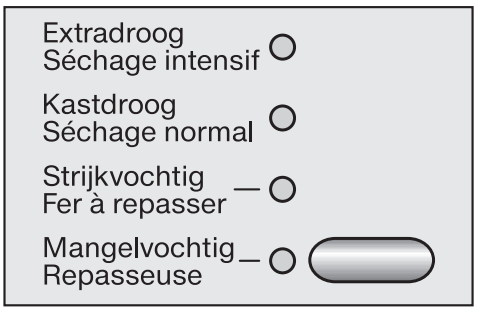

■ Appuyez sur la touche jusqu'à ce que le témoin lumineux correspondant souhaité s'allume.

Pour les programmes *Coton* et *Express* , vous pouvez sélectionner quatre paliers de séchage. Avec les autres programmes, cette sélection est restreinte et pour le programme *Imperméabilisation* vous ne pouvez rien modifier.

Conseils

Pour certains programmes, vous pouvez ajouter des paliers de séchage (voir chapitre "Fonctions de programmation").

Programmes *Défroissage fin, Laine*

Les programmes ne sont pas modulables.

Sélectionne la durée du programme *Air chaud*.

Le témoin lumineux de la touche *Départ différé* clignote lorsque ce programme est sélectionné.

■ Appuyez sur la touche *Départ différé* jusqu'à ce que la durée souhaitée apparaisse sur l'afficheur.

La sélection s'effectue par paliers de *20* minutes et *2:00* heures.

❺ Choix d'options/départ différé

■ Appuyez sur la touche pour faire un choix entre les différentes possibilités : *Délicat+, Signal sonore* 🔔, *Départ différé* ⏱ (voir chapitre "Options/Départ différé").
L'option *Infroissable* (voir page suivante) est activée en continu.

Attention ! Vous ne pouvez pas sélectionner la fonction de départ différé avec les programmes *Air chaud*.

Downloaded from www.vandenborre.be

❻ Démarrage du programme

Lorsque vous sélectionnez un programme, la touche *Start/Stop* clignote. Ce clignotement signifie que vous pouvez démarrer un programme.

- Appuyez sur la touche *Start/Stop*.

La touche *Start/Stop* s'allume.

Le voyant lumineux *Parfaitement sec* clignote/s'allume uniquement pour les programmes à plusieurs paliers de séchage. Il ne s'allume jamais avec certains programmes prédéfinis (voir chapitre "Commande du sèche-linge").

Attention ! La durée affichée est estimée, elle peut donc varier.

Avant la fin du programme

La phase de refroidissement succède à la phase de chauffage (*Air froid* s'allume). Le programme n'est terminé qu'à la fin de cette phase.

❼ Fin du programme – Retrait du linge

0 et *Fin* apparaissent sur l'afficheur pour indiquer la fin du programme. Un signal sonore retentit à intervalles réguliers (si cette option est sélectionnée).

Pendant la rotation infroissable, le tambour se met à tourner par intervalles pendant deux heures à la fin du programme si vous n'avez pas la possibilité de retirer le linge de la machine directement après le séchage. Cette fonction permet de réduire les plis.
Pas de rotation infroissable : *Laine*.

Ce sèche-linge dispose d'un mode de veille: A la fin du programme, l'afficheur devient sombre et la touche *Start/Stop* clignote lentement. Voir également chapitre « Fonctions de programmation ».

- Appuyez sur la touche *Porte*.
- Ouvrez la porte.
- Sortez le linge.

> Ne laissez aucun linge dans le tambour ! En séchant à nouveau ce linge, vous risqueriez de l'abîmer.

Si la porte reste ouverte alors que le sèche-linge est sous tension, l'éclairage du tambour s'éteint au bout de quelques minutes (économie d'énergie).

- Appuyez sur la touche pour arrêter l'appareil.
- Nettoyez les filtres à peluches.
- Fermez la porte.
- Videz le réservoir d'eau de condensation.
  Nous vous recommandons d'évacuer l'eau de condensation vers l'extérieur. Dans ce cas, vous ne devez plus vider le réservoir d'eau de condensation.

Downloaded from www.vanenaborre.be

Options

Le témoin lumineux correspondant s'allume lorsque l'option est sélectionnée.

Délicat+

Les textiles les plus fragiles subissent moins de sollicitations mécaniques dans le sèche-linge (le nombre de rotations du tambour est réduit). Cependant, la durée du programme s'allonge.

Signal sonore

Ce sèche-linge indique la fin du programme en émettant un son (pendant 1 heure au maximum et par intervalles). Le signal sonore émis pour indiquer une erreur est indépendant de ce réglage.

Départ différé

La touche départ différé vous permet de reporter le démarrage du programme de 30 minutes à 24 heures au maximum.

- Sélectionnez un programme.
- Appuyez sur la touche *Départ différé* jusqu'à ce que la durée souhaitée apparaisse dans l'afficheur.

– Le témoin lumineux *Départ différé* clignote.

– La sélection s'effectue par tranches de 30 minutes jusqu'à *10h*, ensuite elle s'effectue par heure.

– Si vous maintenez la touche *Départ différé* enfoncée, la durée passe automatiquement à *24h*.

Démarrage

- Appuyez sur la touche *Start/Stop*.

– Le témoin lumineux *Départ différé* s'allume.

– Le départ différé effectue un décompte sur *10h* par heure, ensuite minute par minute jusqu'au démarrage du programme.

– Le tambour effectue chaque heure quelques rotations (réduction du froissement).

Suppression/modification

- Appuyez sur la touche *Start/Stop* pour supprimer le départ différé.
- Appuyez sur la touche *Départ différé* jusqu'à ce que la durée souhaitée apparaisse dans l'afficheur.
- Appuyez sur la touche *Start/Stop* pour recalculer le départ différé.

Ajout de linge

Tant que le sèche-linge effectue le décompte, vous pouvez ajouter du linge :

- Éteignez le sèche-linge.

Si vous ouvrez la porte sans éteindre le sèche-linge, le départ différé est supprimé.

- Ouvrez la porte et ajoutez le linge.
- Fermez la porte et mettez le sèche-linge en marche.

Tableau des programmes

Downloaded f www. denborre.be

Touches Options (extras)

Délicat+	
Réglable dans ce programme :	*Coton, Non repassable, Chemises, Jeans, Air chaud.*
Signal sonore	
Réglable pour tous les programmes.	

Programmes

Coton	**maximum 7 kg***
Séchage intensif, Séchage normal**	
Textiles	Textiles en coton d'une et plusieurs épaisseurs. Par exemple : les essuie-mains, les draps de bain et les peignoirs en éponge, les t-shirts, les sous-vêtements, les draps en flanelle ou en tissu éponge, la layette.
Remarque	– Sélectionnez *Séchage intensif* pour les autres textiles, à plusieurs couches et particulièrement épais. – Ne séchez pas les textiles à mailles (par exemple, t-shirts, sous-vêtements, layette) avec le programme *Séchage intensif*. Ils pourraient rétrécir.
Fer à repasser, Repasseuse**	
Textiles	Textiles en coton ou en lin. Par exemple : les nappes, les draps de lit, le linge amidonné.
Remarque	Roulez le linge à repasser jusqu'à ce que vous le passiez à la repasseuse afin qu'il reste humide.
Non repassable	**maximum 3,5 kg***
Séchage normal, Fer à repasser**	
Textiles	Textiles faciles d'entretien en coton, textiles mixtes ou synthétiques. Par exemple : les pulls, les robes, les pantalons, les tabliers, les nappes et les serviettes.

* Poids du linge sec

** Indication pour les instituts de tests :
Programme d'essai sélectionné selon la norme EN 61121 (sans option)

Download from www.vandenborre.be

Imperméabilisation	**maximum 2 kg***
Textiles	Pour sécher des textiles adaptés au sèche-linge, tels que les micro-fibres, les vêtements d'extérieur et de ski, le coton fin (popeline) ou les nappes.
Remarque	– Ce programme comporte également une phase de fixation pour l'imperméabilisation. – Les textiles imperméabilisés ne peuvent être traités qu'avec des produits d'imperméabilisation portant l'indication "convient pour les textiles avec membranes", car ces produits se basent sur des liaisons fluor. – Ne séchez pas les textiles qui ont été imperméabilisés avec des produits contenant de la paraffine ! Risque d'incendie !
laine	**maximum 2 kg***
Textiles	Textiles en laine, textiles à base de laine.
Remarque	– Les textiles en laine sont défroissés et plus cotonneux. – Déchargez immédiatement le linge en fin de programme.
Express	**maximum 3,5 kg***
Séchage intensif, Séchage normal, Fer à repasser, Repasseuse	
Textiles	Textiles résistants pour le programme *Coton*.
Remarque	Durée de programme raccourcie.
Automatic+	**maximum 5 kg***
Séchage normal, Fer à repasser	
Textiles	Chargement mixte de textiles pour les programmes *Coton* et *Non repassable*.
Jeans	**maximum 3 kg***
Séchage normal, Fer à repasser	
Textiles	Vêtements en jean (par ex. pantalons, vestes, jupes ou chemises).
Chemises	**maximum 2 kg***
Séchage normal, Fer à repasser	
Textiles	Chemises et blouses

* Poids du linge sec

Tableau des programmes

Download from www.vandenborre.be

Air chaud	**maximum 7 kg***
Textiles	– Textiles à plusieurs couches qui, en raison de leur composition, ont des caractéristiques de séchage différentes : par exemple, les vestes, les oreillers et autres textiles volumineux. – Séchage individuel de pièces de linge, par exemple, les serviettes éponge, les maillots de bain, les torchons.
Remarque	Ne sélectionnez pas le temps de séchage le plus long au début. Testez afin de savoir quelle durée est la plus appropriée.
Conseils	Utilisez le programme *Air chaud* pour éliminer ou atténuer les odeurs de vêtements en coton propres (durée : une (demi-)heure). Pour intensifier l'effet de rafraîchissement, humidifiez les textiles avant de les sécher ou utilisez des lingettes adaptées au sèche-linge, disponibles auprès de revendeurs spécialisés. L'atténuation des mauvaises odeurs est plus difficile avec les pièces synthétiques.
Défroissage fin	**maximum 1 kg***
Textiles	– Textiles en coton ou en lin – Textiles faciles d'entretien en coton, textiles mixtes ou synthétiques Par exemple : les pantalons en coton, les anoraks, les chemises.
Remarque	– Adapté aux linges/textiles secs et humides. Les textiles secs sont soumis à un programme prédéfini, les textiles humides sont défroissés au fer à repasser. – Programme de défroissage des plis formés pendant l'essorage en lave-linge. – Déchargez immédiatement le linge à la fin du programme, afin de pouvoir le repasser facilement.

* Poids du linge sec

Downloaded from www.vandenborre.be

Un changement du programme en cours n'est plus possible (protection contre tout changement involontaire).

Afin de pouvoir sélectionner un nouveau programme, vous devez d'abord mettre fin au programme en cours.

Programme en cours

- Arrêt du programme en cours et choix d'un nouveau programme

- Appuyez sur la touche *Start/Stop*.

  Si une durée de séchage et une température définie ont été atteintes, les textiles sont refroidis.

  Si vous appuyez de nouveau sur la touche *Start/Stop* pendant le refroidissement, l'indication *Fin* apparaît.
- Appuyez sur la touche pour arrêter l'appareil.
- Pour l'allumer, appuyez sur la touche .
- Sélectionnez un nouveau programme et lancez-le directement.

- Interruption et extraction du linge

- Voir ci-dessous : "Ajout ou retrait de linge".
- Mettez le sèche-linge hors tension après avoir fermé la porte.

Modification du départ différé

- Voir "Départ différé".

Ajout ou retrait de linge

- Appuyez sur la touche *Porte*.
- Ouvrez la porte.
- Ajoutez ou retirez du linge.
- Fermez la porte.
- Appuyez sur la touche *Start/Stop*.

Temps restant

Des modifications dans le déroulement du programme peuvent entraîner des "sauts de temps".

Downloaded from www.

Vider le réservoir d'eau de condensation

L'eau évaporée pendant le séchage est recueillie dans le réservoir d'eau de condensation.

Videz le réservoir d'eau de condensation après chaque séchage !

Lorsque la capacité maximale du réservoir est atteinte,

– le programme s'interrompt.

– Le témoin lumineux *Vider réservoir* s'allume.

Le témoin s'éteint lorsque vous ouvrez et fermez la porte pendant que le sèche-linge est en service.

⚠ Fermez la porte complètement. Sinon, la porte et la poignée pourraient être endommagées lors de l'extraction du réservoir d'eau de condensation.

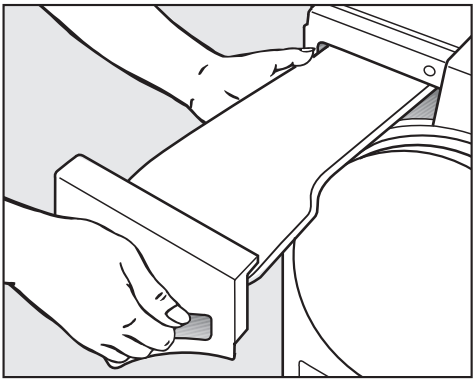

■ Retirez le réservoir d'eau de condensation.

■ Maintenez-le en position horizontale pendant que vous l'extrayez afin de ne pas renverser d'eau. Tenez-le par la poignée et par le bout.

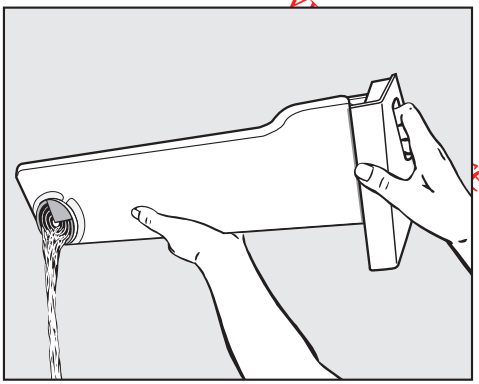

■ Videz le réservoir d'eau de condensation.

■ Replacez-le dans le sèche-linge.

⚠ Ne buvez pas l'eau de condensation ! L'eau de condensation n'est pas potable. Elle est nocive tant pour l'homme que pour les animaux.

Vous pouvez utiliser l'eau de condensation pour effectuer certaines tâches ménagères (par exemple, dans les fers à repasser à vapeur ou les humidificateurs d'air). Dans ce cas, veillez à filtrer l'eau au moyen d'un filtre à café ou d'un filtre fin de manière à retenir les petites peluches contenues dans l'eau. Vous éviterez ainsi tout dégât.

Downloaded from www.vandenborre.be

Respectez les intervalles de nettoyage

Ce sèche-linge possède un système de filtre à plusieurs couches, comprenant les **grilles des filtres à peluches** et un **microfiltre**.
Ce système nécessite un entretien.

– **Ce sèche-linge ne doit jamais être utilisé sans filtre à peluches et sans microfiltre.**
De même, la grille inférieure droite doit toujours être en place.

– **Veillez également à ce que le filtre à peluches et le microfiltre ne soient pas endommagés.**
Le cas échéant, les remplacer immédiatement (accessoires vendus séparément) !

⚠ En cas de non-respect des consignes,
la quantité de peluches dans l'appareil serait excessive et risquerait d'entraîner un dysfonctionnement !

Quand les grilles des filtres à peluches doivent-elles être nettoyées ?

Nettoyer après chaque programme !

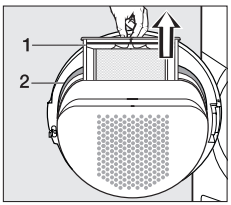

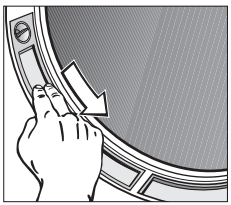

Les filtres placés dans la porte et l'orifice de chargement recueillent les peluches qui se détachent du linge.

■ Lisez la section "Grilles du filtre à peluches".

Quand le microfiltre doit-il être nettoyé ?

Nettoyez le microfiltre uniquement lorsque le témoin lumineux *Nettoyage du filtre* s'allume.

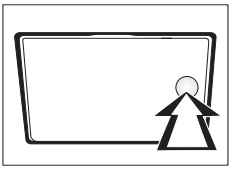

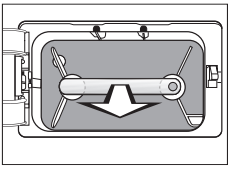

Le microfiltre est situé en bas à gauche, derrière le clapet.
Ce filtre recueille les petites peluches, les cheveux et les résidus de détergent qui peuvent passer à travers les grilles des filtres à peluches.

■ Lisez la section "Microfiltre".

■ Pour éteindre le témoin lumineux *Nettoyage du filtre*, arrêtez le sèche-linge, puis remettez-le en marche.

Downloaded

Grilles des filtres à peluches

Intervalle de nettoyage

Vous devez nettoyer les grilles des filtres à peluches après chaque programme !

Nettoyage à sec

Conseil : Enlevez les peluches avec un aspirateur.

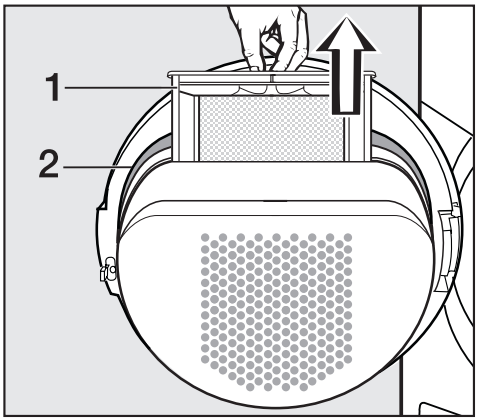

1 Filtre à peluches
2 Joint

- retirez le filtre à peluches (1) placé dans la porte de chargement.
- Enlevez les peluches présentes dans la cavité de la porte à l'aide d'une brosse spéciale pour bouteille ou d'un aspirateur.
- Nettoyez le joint (2) de la porte à l'aide d'un chiffon humide.

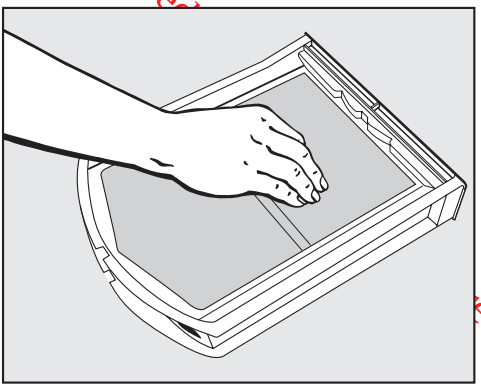

- Enlevez les peluches présentes dans les filtres à l'aide de vos doigts ou d'un aspirateur.

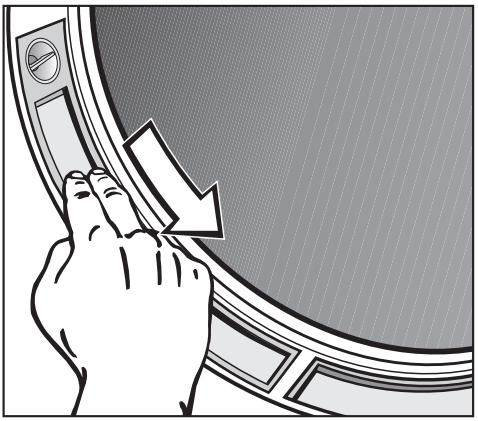

- Enlevez les peluches présentes dans les deux filtres de l'orifice de chargement à l'aide de vos doigts ou d'un aspirateur.
- Replacez le filtre à peluches dans son support.
- Fermez la porte.

Downloaded from www.vanenglorre.be

Nettoyage à l'eau

Si les filtres à peluches sont fortement encrassés ou obstrués, il faut également les nettoyer à l'eau.

- Tirez le filtre à peluches situé dans la porte de chargement pour l'extraire.

Vous pouvez également retirer les deux filtres de l'orifice de chargement :

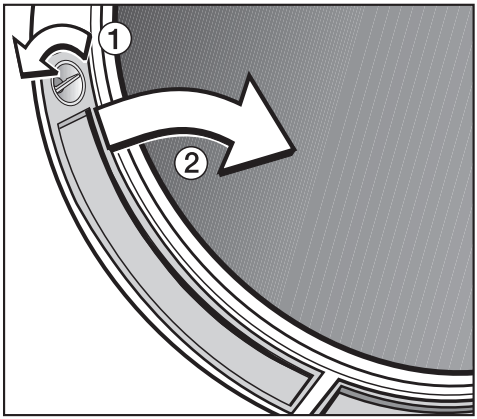

- Tournez le bouton ① à gauche et à droite du filtre à peluches (jusqu'à ce qu'il s'enclenche correctement).
- Retirez les filtres à peluches en tirant à l'aide du bouton et allez vers le centre ②.
- Nettoyez tous les filtres à l'eau chaude.
- Séchez-les ensuite soigneusement.
- Nettoyez également la cavité d'aération située sous les filtres à peluches, à l'aide d'un aspirateur par exemple.

Remonter

⚠ Les filtres à peluches doivent être secs lorsque vous les remettez en place. Des filtres humides pourraient causer des dysfonctionnements au cours du séchage.

- Glissez le grand filtre à peluche dans la porte de chargement, jusqu'à la butée.
- Placez les filtres à peluches du bas dans l'ouverture de la porte et poussez-les vers le haut, bien à leur place.
- Verrouillez les deux boutons (jusqu'à ce qu'ils s'enclenchent correctement).

Downloaded from borne.be

Microfiltre

Intervalle de nettoyage

Nettoyez le microfiltre uniquement lorsque le témoin lumineux *Nettoyage du filtre* s'allume.

- Pour éteindre le témoin lumineux *Nettoyage du filtre*, arrêtez le sèche-linge, puis remettez-le en marche.

Démontage

- Éteignez le sèche-linge.

Sur le côté gauche, à l'avant du sèche-linge :

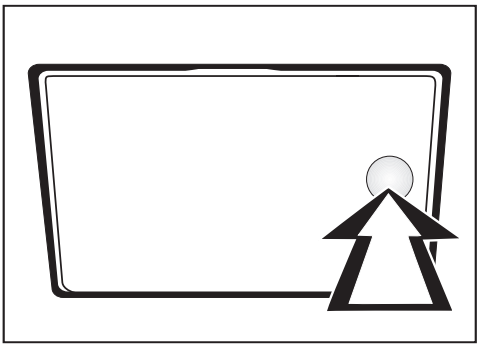

- appuyez contre le clapet du microfiltre (flèche) pour l'ouvrir.

Le couvercle s'ouvre.

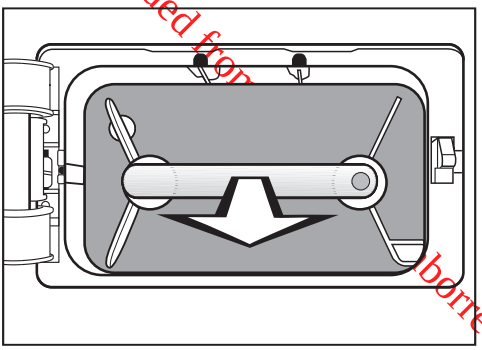

- Retirez le filtre à l'aide de la poignée.

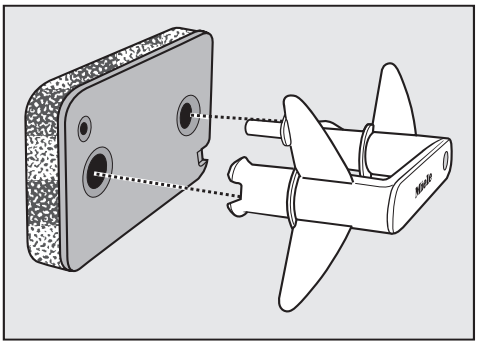

- Enlevez la poignée du filtre.

Nettoyage des microfiltres

- Lavez soigneusement le microfiltre en le passant sous l'eau courante.
- Appuyez fortement sur le microfiltre pour l'extraire.

⚠ Le microfiltre ne doit pas ruisseler avant d'être réinstallé. Une panne pourrait survenir !

- À l'aide d'un chiffon humide, enlevez les peluches présentes sur la poignée.

Downloaded from www.vanderborne.be

Nettoyage du clapet pour le microfiltre

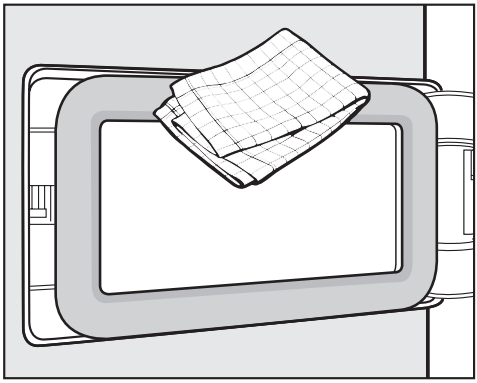

- Enlevez les peluches présentes avec un chiffon humide.
  Veillez à ne pas endommager le caoutchouc du joint !
- Vérifiez que les nervures de refroidissement sont exemptes de peluches (voir ci-dessous).

Nettoyage de l'espace du condensateur

⚠ Risque de blessure !
Ne touchez pas les nervures de refroidissement avec les mains dans la zone arrière. Vous risquez de vous couper.

⚠ Risque de dommages !
Insérez soigneusement l'embout d'aspiration, sans appuyer.
Sinon, vous risquez d'endommager les nervures de refroidissement et les tiges se trouvant devant !

En cas de salissure visible :

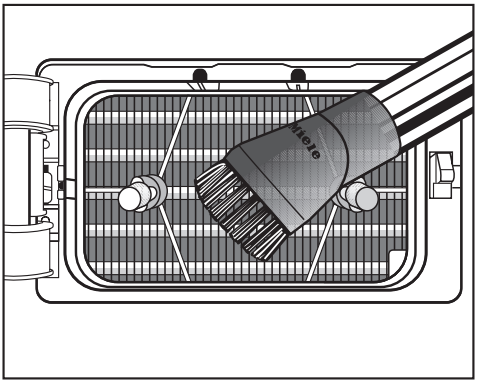

- Aspirez soigneusement les salissures visibles avec l'aspirateur. Utilisez une brosse à meubles ou un suceur plat plus petit.

Downloaded from www.vandenborre.be

Remontage

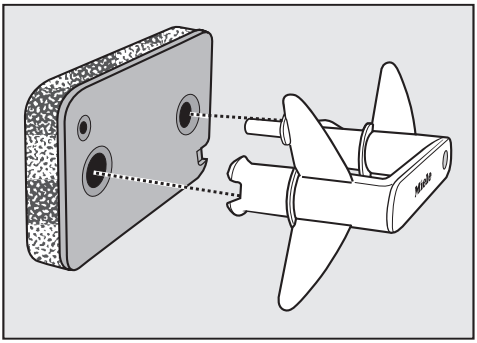

- Fixez correctement le filtre à la poignée.

Pour que le filtre soit installé correctement devant le condensateur :

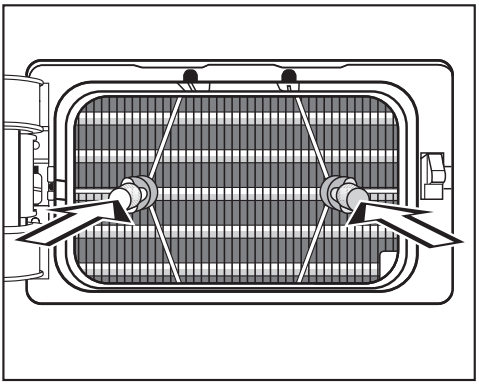

- Enfoncez la poignée sur les deux tiges de guidage, avec le filtre vers l'avant.

Veillez à ce que le **point jaune sur la poignée** se trouve à droite.

- Enfoncez totalement le filtre.
- Fermez la trappe de montage.

Seuls un filtre installé correctement et une trappe de montage fermée garantissent l'étanchéité du système de condensation et un fonctionnement correct du sèche-linge !

Si le sèche-linge reste allumé, le message suivant apparaît lors du retrait du filtre : _F_ .

- Pour effacer le message _F_, arrêtez le sèche-linge, puis remettez-le en marche.

Nettoyage du sèche-linge

Mettez le sèche-linge hors tension.

- Nettoyez le boîtier, le panneau de commande et le joint de la porte exclusivement avec un détergent doux ou de l'eau savonneuse.
- Nettoyez le tambour et les autres éléments en inox avec un produit nettoyant pour acier inoxydable.

N'utilisez ni produits à récurer, ni solvants ni détergents pour verre ou à usage universel. Ils risquent d'entraîner des dommages importants aux surfaces en plastique et aux autres éléments de la machine.

- Séchez tous les éléments avec un chiffon doux.

Downloaded from www.vanheboorne.be

Aide en cas de pannes

Vous pouvez remédier vous-même à la plupart des anomalies. Vous économiserez dans de nombreux cas du temps et des frais en n'appelant pas le service après-vente.
Les dépannages suivants vous aideront à déceler l'origine de la panne et à y remédier. Néanmoins, il faut savoir que :

⚠ les réparations sur des appareils électriques doivent être exécutées exclusivement par des professionnels agréés. Les réparations incorrectes peuvent entraîner de graves dangers pour l'utilisateur.

Pannes et contrôles à effectuer

Problème	Cause	Solution
Message : *0-o* **Le témoin lumineux *Délicat+* clignote.**	La fonction de verrouillage est activée.	Si vous voulez faire sécher du linge, vous devez désactiver la fonction de verrouillage (voir chapitre « Verrouillage électronique »).
Le programme est interrompu. **Message : *0* et *Fin*** **Le signal sonore retentit. ***	Il ne s'agit pas d'un défaut : dans certains programmes, le cycle s'interrompt si la charge de linge est insuffisante ou excessive. Il en va de même si le linge est déjà sec.	Séchez les pièces de linge seules à l'aide du programme *Air chaud*.
Le programme est interrompu. **Le témoin lumineux *Vider réservoir* s'allume.** **Le signal sonore retentit. ***	Le réservoir est plein ou le tuyau de vidange est tordu.	– Videz le réservoir d'eau de condensation. – Vérifiez le tuyau de vidange.

*** Pour éteindre le témoin lumineux : ouvrez et fermez la porte (lorsque le sèche-linge est en marche).**

Problèmes et solutions . . ?

Downloaded from www.vandenborre.be

Problème	Cause	Solution
Le témoin lumineux *Nettoyage du filtre* s'allume à la fin du programme.	Un message vous invitant à nettoyer à l'eau le microfiltre placé devant le condensateur s'affiche.	– Nettoyez le microfiltre. – Voir le chapitre « Nettoyage et entretien ». Pour éteindre le témoin lumineux, – arrêtez le sèche-linge puis remettez-le en marche.
Message : _F_ **Il est impossible de démarrer les programmes.**	Le microfiltre est manquant ou a été mal installé.	– Remettez le microfiltre en place. – Voir le chapitre « Nettoyage et entretien ». Pour effacer le message, – arrêtez le sèche-linge puis remettez-le en marche.
	Le retrait du microfiltre au cours du processus de séchage interrompt le programme : *Air froid* clignote.	
Le programme est interrompu. **Le signal sonore retentit.** **Il se peut que les indications *Air froid* ou *Fin* apparaissent sur l'afficheur.**	La cause n'est pas immédiatement décelable.	– Arrêtez le sèche-linge puis remettez-le en marche. – Démarrez un programme. Si le programme s'interrompt et qu'un message d'erreur apparaît, il s'agit d'une anomalie. Contactez le service après-vente Miele.
Le témoin lumineux *Start/Stop* clignote lentement et l'écran de visualisation est éteint.	Ce sèche-linge est en mode veille. Il ne s'agit pas d'un dysfonctionnement, mais d'une fonction normale.	Voir "Réglage de la veille", chapitre "Fonctions de programmation".
Le témoin lumineux *Start/Stop* clignote/ne clignote pas.	Le clignotement indique qu'un programme peut être démarré.	Une fois le programme démarré, ce bouton reste allumé en continu.

Download from www.vandenborre.be

Un résultat de séchage peu satisfaisant		
Problème	**Cause**	**Solution**
Le linge n'est pas suffisamment séché.	La charge était composée de types de textiles trop différents.	– Terminez le séchage à l'aide du programme *Air chaud*. – Sélectionnez un programme adéquat* la prochaine fois.
Les pièces de linge en fibres synthétiques sont chargées d'électricité statique après le séchage.	Les textiles synthétiques ont tendance à se charger électriquement.	Pendant le lavage en machine, l'utilisation d'un assouplissant au dernier rinçage peut diminuer l'accumulation d'électricité statique au séchage.
Des peluches se sont formées.	Au séchage, les peluches qui se forment principalement lorsque les vêtements sont portés ou lavés se détachent. Le sèche-linge sollicite peu le linge et n'a aucune influence sur sa durée de vie.	Les peluches sont retenues par des filtres et peuvent facilement être enlevées (voir chapitre « Nettoyage et entretien »).

* Pour certains programmes, vous pouvez choisir des paliers de séchage : voir à la fin de ce manuel.

Download ... www.vandenborre.be

Autres problèmes

Problème	Cause	Solution *
Le séchage dure très longtemps ou est interrompu.	L'aération et la ventilation sont insuffisantes (par exemple, dans une petite pièce), ce qui a pour effet de faire fortement augmenter la température.	Pendant le séchage, laissez la fenêtre/porte ouverte pour créer un flux d'air supplémentaire.
	– Les résidus de lessive, les cheveux et les petites peluches peuvent avoir bouché les filtres à peluches et le microfiltre. – Les nervures de refroidissement (en bas à droite) peuvent être bouchées.	– Nettoyez les filtres à peluches et le microfiltre. – Enlevez les peluches visibles : . . . En bas à gauche, derrière le clapet dans l'espace du condensateur (voir chapitre "Nettoyage et entretien"). . . . Au niveau des nervures de refroidissement, derrière la grille inférieure droite (voir dans ce chapitre).
	L'orifice d'aspiration de l'air froid (grille inférieure droite) est obstrué.	Enlevez le panier ou tout autre objet gênant.
	Les filtres à peluches et le microfiltre sont insérés humides.	Les filtres à peluches et le microfiltre doivent être secs.
	Le linge n'a pas été assez essoré.	Augmentez la vitesse d'essorage du lave-linge si possible.
	Ce lave-linge est trop chargé.	Respectez la charge maximale par programme de séchage.
	Le degré d'humidité du linge n'a pas été correctement mesuré en raison de fermetures éclair métalliques.	– Pensez à l'avenir à ouvrir les fermetures éclair. – Si le problème se reproduit, séchez le linge avec de grandes fermetures éclair à l'aide du programme *Air chaud* uniquement.

*** Arrêtez le sèche-linge, puis remettez-le en marche.**

Downloaded from www.vanlenborre.be

Problème	Cause	Solution
Le sèche-linge émet des bruits.	Le compresseur fonctionne.	Il n'y a pas de solution ! Ces bruits sont associés au fonctionnement normal de l'appareil.
Impossible de démarrer un programme.	La cause n'est pas immédiatement décelable.	– Avez-vous mis le sèche-linge en marche ? – La fiche est-elle connectée à la prise ? – La porte est-elle fermée ? – Le fusible est-il en bon état ? – Si ce problème ne peut être résolu, il peut s'agir d'une anomalie. Contactez le service après-vente Miele.
Panne de courant.	En cas de rétablissement du courant, le programme se poursuit automatiquement.	
L'éclairage de tambour n'est pas activé.	L'éclairage s'éteint automatiquement (économie d'énergie).	– Arrêtez le sèche-linge et remettez-le en marche. – Vous pouvez remplacer une lampe en panne : voir à la fin de ce chapitre.

Downloaded from www.vandenbo...e.be

Nettoyage des nervures de refroidissement (grille inférieure droite)

⚠ En principe, les nervures de refroidissement ne doivent jamais être nettoyées. Nettoyez-les uniquement lorsqu'une importante quantité de poussières et de peluches aspirées avec l'air frais dans la pièce prolonge de façon démesurée le temps de séchage.

Ouvrez la grille inférieure droite avec la spatule jaune fournie.

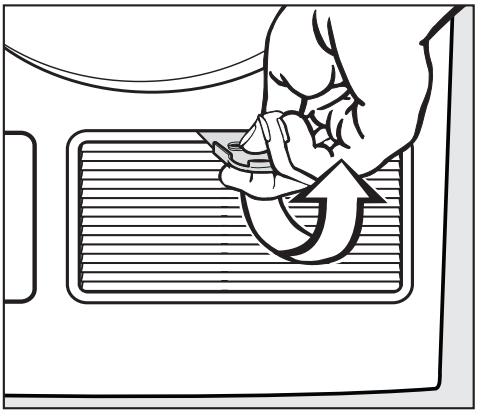

- Positionnez la spatule sur le côté supérieur au centre de la fente et soulevez légèrement (flèche), jusqu'à ce que la grille s'ouvre sur le côté supérieur.
- Démontez la grille en l'inclinant et en la tirant vers le haut.
- Vérifiez si les nervures de refroidissement sont bouchées.

⚠ Risque de blessure ! Ne touchez pas les nervures de refroidissement avec les mains. Vous risquez de vous couper.

⚠ Évitez d'endommager les nervures de refroidissement ! N'insérez que légèrement l'embout d'aspiration, sans appuyer sur les nervures de refroidissement.

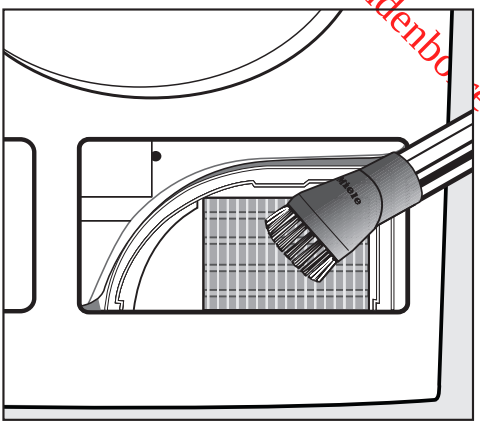

- Aspirez les salissures **soigneusement** avec l'aspirateur (à l'aide de la brosse à meubles ou d'un suceur plat plus petit).

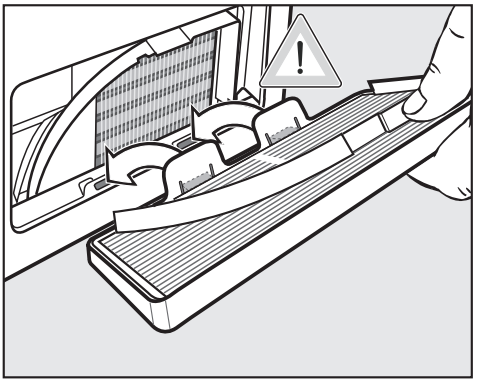

- Insérez la grille inférieure.
- Appuyez sur la partie supérieure de la grille pour la fixer.

Downloaded from www.vandenborre.be

Remplacement de l'ampoule

■ Ouvrez la porte de chargement.

Débranchez l'appareil du réseau électrique.

Dans la partie supérieure de l'orifice de chargement, vous trouvez le cache rabattable de l'ampoule.

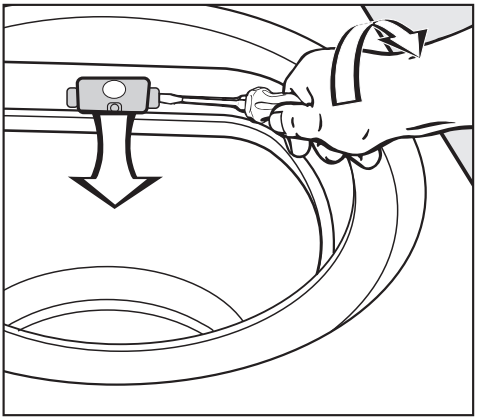

■ Insérez un outil du commerce* sous l'arête latérale du cache de l'ampoule en forçant légèrement.

* par ex. un tournevis large pour vis à tête fendue

■ Tournez le poignet pour ouvrir le cache avec une légère pression.

Le cache s'ouvre vers le bas.

L'ampoule thermorésistante doit toujours être achetée chez un distributeur Miele ou au service après-vente Miele.

L'ampoule doit être du même type que celle que vous remplacez. Sa puissance ne peut pas dépasser celle mentionnée sur la plaquette signalétique et le cache en plastique.

■ Remplacez l'ampoule.

■ Rabattez le cache vers le haut et poussez à droite et à gauche jusqu'à ce que vous entendiez un déclic.

⚠ Veillez à ce que le cache soit correctement replacé. Sinon, de l'humidité pourrait s'infiltrer et provoquer un court-circuit.

Downloaded from www.vandenborre.be

Réparations

Pour les défectuosités auxquelles vous ne pouvez pas remédier par vous-même, faites appel

– à votre distributeur Miele

ou

– au service après-vente Miele.

L'adresse et le numéro de téléphone du service après-vente Miele figurent au dos de ce mode d'emploi.

Lorsque vous vous adressez à notre service après-vente, mentionnez le type ainsi que le numéro de fabrication de votre appareil. Ces données figurent sur la plaquette signalétique placée à droite en dessous de l'orifice de chargement.

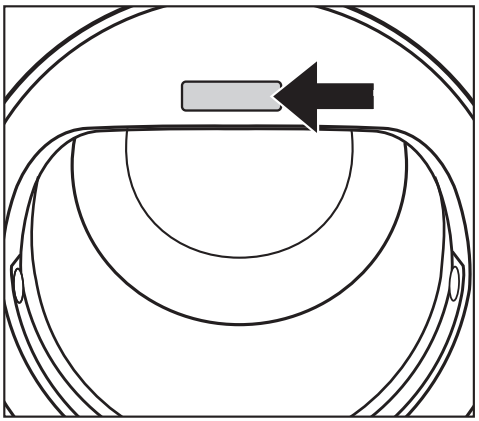

La fonction d'actualisation (Update)

La fonction d'actualisation (PC = correction de programme) permet une mise à jour de l'unité électronique de votre sèche-linge. Elle permettra ainsi d'adapter votre sèche-linge aux innovations et aux progrès futurs qui seront réalisés dans le domaine des techniques de séchage.

Pour l'actualisation de programme, le service après-vente utilisera le témoin lumineux approprié comme interface (point de transfert de données).

L'actualisation de programme peut intervenir dès que des développements futurs exigent une modification des programmes de séchage. Miele vous informera en temps voulu des possibilités d'actualisation.

Conditions et durée de la garantie

Le sèche-linge est garanti deux ans.

Vous trouverez de plus amples indications sur les conditions de garantie dans le carnet de garantie.

Accessoires optionnels

Vous trouverez des accessoires optionnels pour ce sèche-linge chez les revendeurs Miele ou auprès du service clientèle.

Downloaded from www.vanden-borre.be

Vue de face

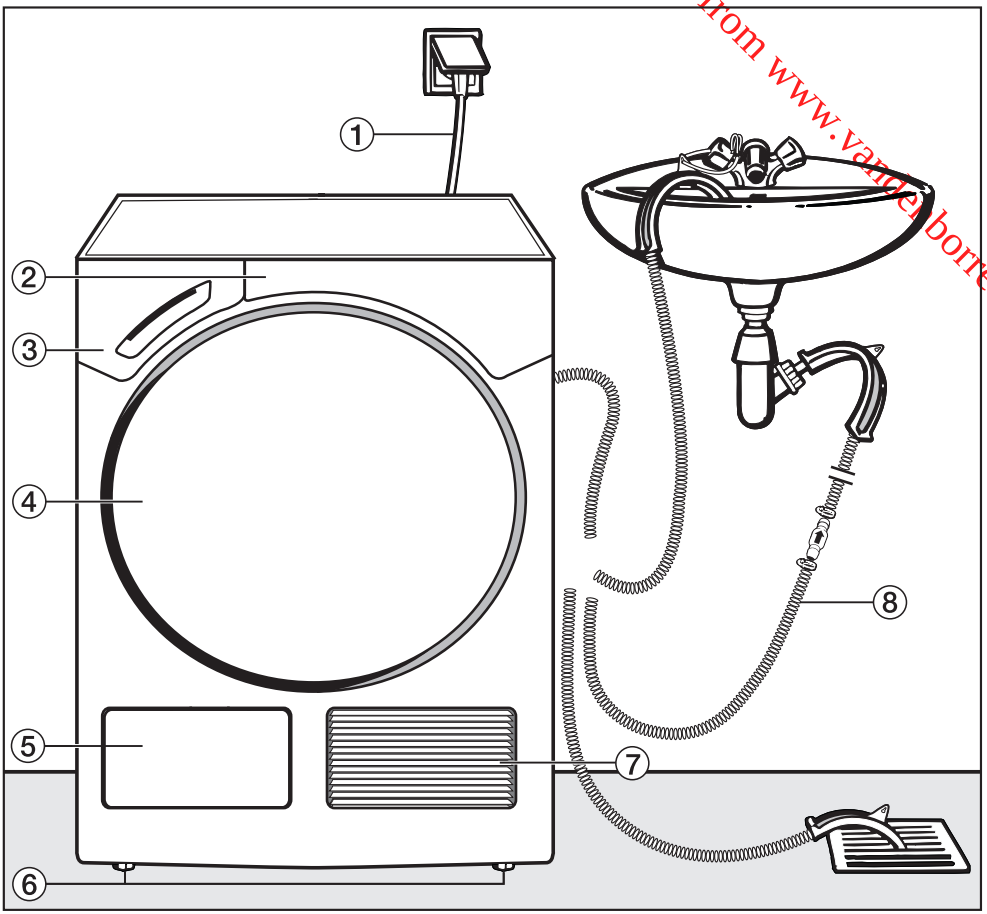

① Cordon d'alimentation

② Panneau de commande

③ Réservoir d'eau de condensation (à vider après chaque séchage)

④ Porte

⑤ Clapet pour le microfiltre (ne pas ouvrir lors du séchage)

⑥ Quatre pieds réglables

⑦ Orifice d'aspiration de l'air froid (ne doit pas être obstrué par un panier ou tout autre objet gênant !)

⑧ Tuyau d'évacuation de l'eau de condensation (voir "Evacuation de l'eau de condensation vers l'extérieur")

Downloaded from www.vanborre.be

Vue de derrière

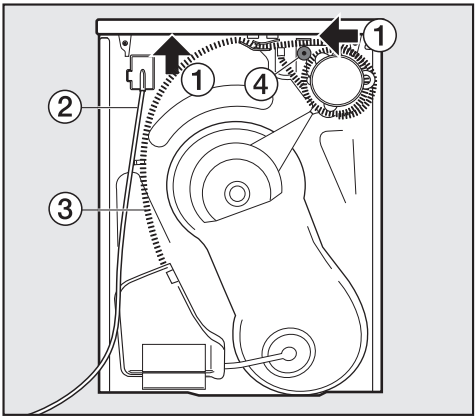

① Prises de transport sous la saillie du couvercle (flèches)

② Cordon d'alimentation

③ Tuyau d'évacuation de l'eau de condensation

④ Accessoire de raccordement à un siphon d'évier

Transport du sèche-linge

La saillie arrière du couvercle est équipée de prises pour le transport. Pour le transport du sèche-linge (de son socle d'emballage au lieu d'installation), **utilisez les pieds avant de l'appareil et la saillie arrière du couvercle.**

⚠ Déplacez-le comme dans les illustrations suivantes.

⚠ Transport à l'horizontale : basculez le sèche-linge uniquement vers le côté gauche !

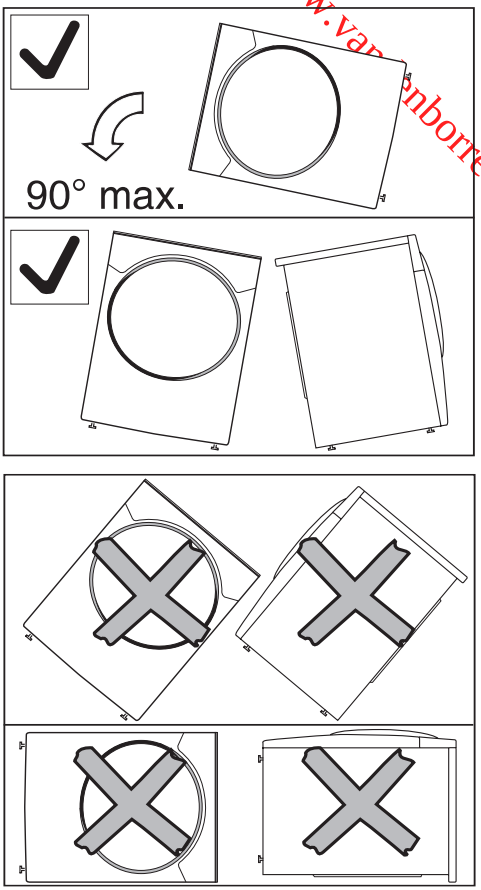

⚠ Faut de suivre ces instructions, vous devrez observer une attente d'une heure avant de mettre le sèche-linge sous tension. Dans le cas contraire, la pompe à chaleur risque d'être endommagée !

Downloaded f

Lieu d'installation

⚠ Aucune porte battante, coulissante ou susceptible de cogner la machine ne doit être installée dans la zone d'ouverture de la porte du sèche-linge.

– Ce sèche-linge doit être glissé sous un plan de travail.

– Il n'est pas possible de démonter le couvercle de la machine.

Afin d'éviter toute panne ou prolongation inutile du programme,

⚠ l'orifice d'aspiration de l'air froid situé à l'avant du sèche-linge ne doit en aucun cas être obstrué ou recouvert (par un panier, par exemple).

⚠ L'air chaud qui se dégage à l'arrière du sèche-linge doit pouvoir être évacué.

Équilibrage du sèche-linge

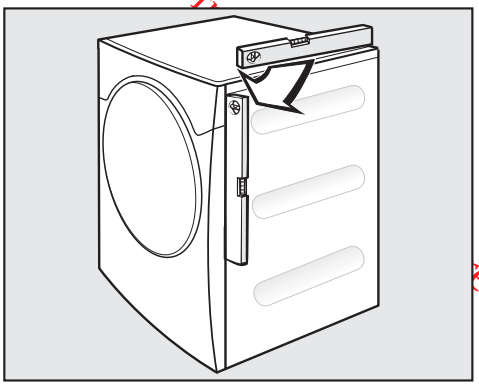

Ce sèche-linge doit être à niveau de manière à garantir un bon fonctionnement.

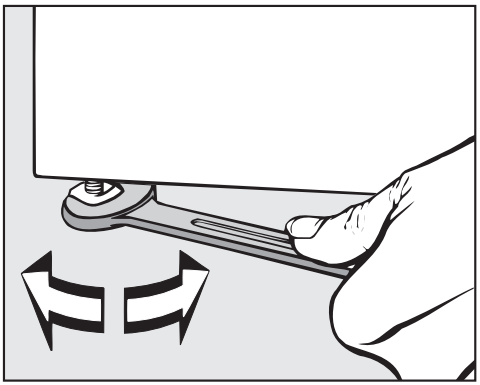

■ Compensez les irrégularités du sol au moyen des pieds réglables en hauteur.

⚠ L'espace entre le bas du sèche-linge et le sol ne doit pas être réduit par une plinthe, une moquette très épaisse, etc. Sinon, l'aération n'est pas suffisante.

Downloaded from www.vandenborre.be

Avant tout transport ultérieur

Après chaque séchage, il reste une petite quantité d'eau de condensation au niveau de la pompe. Cette eau de condensation peut s'écouler si l'on penche le sèche-linge. C'est pourquoi nous recommandons de lancer le programme *Air chaud* pendant environ 1 minute avant le transport. De ce fait, le reste d'eau condensée sera envoyé dans le collecteur d'eau de condensation ou dans la conduite d'évacuation.

Colonne lavage-séchage

Ce sèche-linge peut être combiné à un lave-linge Miele pour former une colonne lavage-séchage. Pour ce faire, il faut utiliser un set intermédiaire* (WTV).

* Accessoire Miele vendu séparément

⚠ Faites installer ce set par un installateur agréé par Miele.

Downloaded from www.vandenborre.be

Évacuation de l'eau de condensation

Généralités

L'eau de condensation résultant du séchage est amenée dans le réservoir d'eau de condensation par le tuyau d'évacuation situé à l'arrière du sèche-linge.
Vous pouvez aussi utiliser le tuyau d'évacuation pour amener l'eau hors du sèche-linge. Dans ce cas, vous ne devez plus vider le réservoir d'eau de condensation.

Longueur du flexible. . . . . 1,5 m

Hauteur de refoulement maximale 1,5 m

Longueur de refoulement maximale 4 m

⚠ En fonction du type d'installation, il se peut que vous deviez équiper le sèche-linge d'un clapet anti-retour (voir chapitre consacré aux conditions de raccordement).

Vous pouvez vous procurer les accessoires suivants en option :

– une rallonge de tuyau

– un clapet anti-retour (Kit) pour raccordement d'eau externe
(une rallonge de tuyau est jointe).
Hauteur de refoulement maximale avec clapet anti-retour : 1 m

Pose du tuyau d'évacuation

⚠ Ne tirez pas sur le tuyau d'évacuation et évitez de le plier.
Vous pourriez l'endommager.

- Un faible volume d'eau résiduelle se trouve dans le tuyau d'évacuation. Prévoyez un récipient pour récolter l'eau.

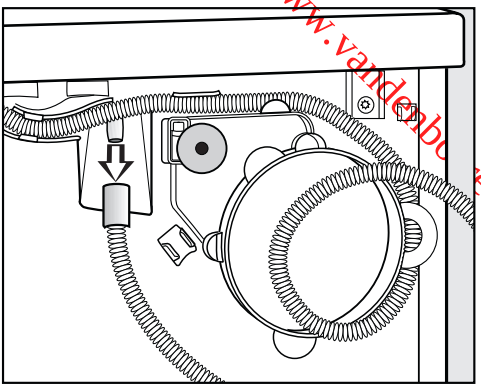

- Enlevez le tuyau d'évacuation du manchon.
- Laissez l'eau résiduelle s'écouler dans le récipient.
- Déroulez le tuyau de l'enrouleur et détachez-le prudemment de ses supports.

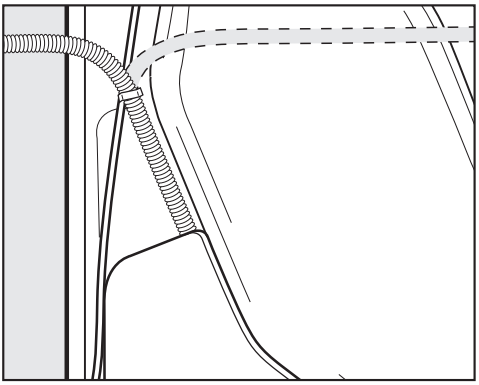

- Selon le besoin, tirez le tuyau vers la droite ou vers la gauche.

Laissez le tuyau dans le support intermédiaire afin d'éviter qu'il ne se plie.

Downloaded from www.vandenborre.be

Accrochage du tuyau d'évacuation (à un évier ou à un avaloir)

■ Voir illustration "Vue de face".

⚠ Si vous l'accrochez à un évier, fixez le tuyau pour éviter qu'il ne dérape. Sinon, l'eau de vidange pourrait provoquer des dégâts.

■ Utilisez le support arqué pour éviter de plier le tuyau.

Conditions de raccordement particulières que le clapet anti-retour exige.

⚠ En cas de raccordement particulier, il convient d'utiliser un **clapet anti-retour (kit) pour raccordement d'eau externe** (accessoire en option), pour éviter que l'eau qui reflue ne s'écoule du sèche-linge et provoque des dégâts.

Les conditions de raccordement particulières sont les suivantes :

– Raccordement au siphon d'un évier (voir description ci-dessous)

– Diverses installations auxquelles sont raccordées également un lave-linge ou un lave-vaisselle par exemple.

Exemple : raccordement au siphon d'un évier

Vous pouvez raccorder directement le tuyau d'évacuation équipé du clapet anti-retour à un siphon d'évier spécial.

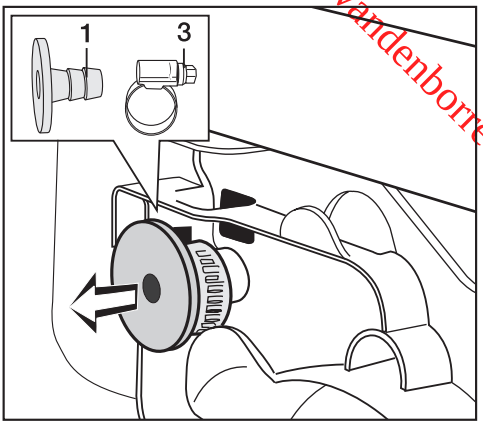

■ Enlevez les accessoires situés dans la partie supérieure de la face arrière du sèche-linge :
adaptateur **1** et collier de serrage **3** situé derrière.

Downloaded from www.vandenborre.be

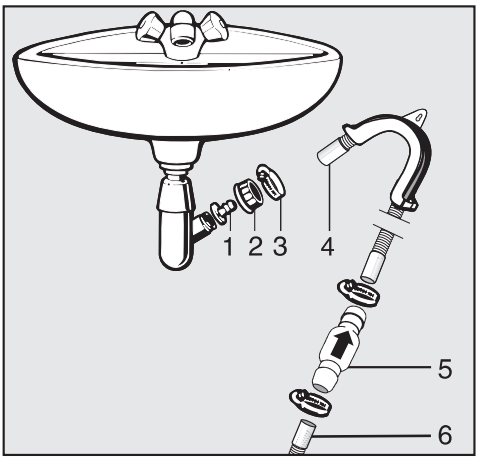

1 Adaptateur

2 Ecrou-raccord pour l'évier

3 Collier de serrage

4 Extrémité du tuyau

5 Clapet anti-retour

6 Tuyau d'évacuation du sèche-linge

- Installez l'adaptateur **1** avec l'écrou-raccord **2** pour l'évier au siphon.

  En général, l'écrou-raccord est doté d'une plaque que vous devez retirer.

- Placez l'extrémité du tuyau **4** sur l'adaptateur **1**.

- Fixez le collier de serrage **3**.

⚠ Le clapet anti-retour **5** doit être monté de manière à ce que la flèche pointe dans la direction du flux (vers l'évier). Sinon, le pompage est impossible.

- Installez le clapet anti-retour **5** dans le tuyau d'évacuation **6** du sèche-linge (attention au sens, voir la flèche sur le clapet anti-retour !)

- Fixez le clapet anti-retour à l'aide des colliers de serrage.

Downloaded from www.vandenborre.be

Raccordement électrique

Votre sèche-linge est équipé d'un câble de raccordement (de 2 m de long) et d'une fiche d'alimentation moulée de type européen prête à être branchée sur du monophasé ~230 V 50 Hz.

Le sèche-linge ne peut être raccordé qu'à une prise de terre conforme aux prescriptions du R.G.I.E.

Ne branchez pas l'appareil en utilisant une rallonge électrique. Ceci n'assure pas la sécurité nécessaire (risque d'incendie).

Pour renforcer la sécurité, il est recommandé de prévoir un différentiel dont le courant de déclenchement est de 30 mA.

La plaquette signalétique vous renseigne au sujet de la puissance de raccordement et du fusible à prévoir. Comparez les données de la plaquette avec celles du réseau électrique.

Downloaded from www.vandenborre.be

Données de consommation

	Charge-ment[1] kg	Vitesse d'esso-rage final (en lave-linge) Tours/minute	Humidité résiduelle %	Électricité kWh	Durée min.
Coton Séchage normal[2]	7,0	1000	60	1,80	123
Coton Séchage normal	7,0	1200	53	1,60	111
	7,0	1400	50	1,55	106
	7,0	1600	44	1,35	94
	7,0	1800	43	1,35	92
Coton Séchage normal + Délicat+	7,0	1000	60	1,90	130
Coton Fer à repasser[2]	7,0	1000	60	1,35	94
Coton Fer à repasser	7,0	1200	53	1,20	82
	7,0	1400	50	1,10	77
	7,0	1600	44	0,95	66
	7,0	1800	43	0,90	64
Non repassable Séchage normal[2]	3,5	1200	40	0,60	47
Non repassable Séchage normal + Délicat+	3,5	1200	40	0,65	49
Non repassable Fer à repasser	3,5	1200	40	0,50	41
Automatic+ Séchage normal	5,0	800	50	1,50	99
Chemises Séchage normal	2,0	600	60	0,70	53
+ Délicat+	2,0	600	60	0,75	59
Défroissage fin	1,0	1000	60	0,35	30
Imperméabilisation Séchage normal	2,0	800	50	1,25	85
Jeans Séchage normal	3,0	900	60	1,40	94
+ Délicat+	3,0	900	60	1,45	99
Séchage normal Express	3,5	1000	60	1,10	75
laine	2,0	1000	50	0,20	20

[1] Poids du linge sec

[2] Programme d'essai selon la norme EN 61121:2005

Toutes les valeurs non marquées d'un astérisque (*) correspondent à la norme EN 61121:2005.

Indication pour les essais comparatifs :

Pour les essais réalisés selon la norme EN 61121, il faut effectuer, avant le début des essais, un séchage de
3 kg de textile en coton selon la norme susmentionnée avec une humidité résiduelle de 70 % et le programme Coton, séchage normal sans sélectionner de fonctions supplémentaires.

Les chiffres indiqués peuvent fluctuer en fonction d'une perte de tension électrique, des différents types de textiles, de la charge de linge à sécher, d'un taux élevé d'humidité résiduelle après l'essorage et des options sélectionnées.

Caractéristiques techniques

Hauteur	850 mm
Largeur	595 mm
Profondeur	634 mm
Profondeur porte ouverte	1074 mm
sous-encastrable	oui
– Hauteur	850 mm
– Largeur	600 mm
configurable en colonne	oui
Poids	70 kg
Capacité du tambour	111 l
Quantité de charge	1-7 kg (poids du linge sec)
Volume du réservoir d'eau de condensation	env. 4,2 l
Longueur du flexible	1,50 m
Hauteur de refoulement maximale	1,50 m
Longueur de refoulement maximale	4,00 m
Longueur du cordon d'alimentation	2,00 m
Tension de raccordement	
Puissance de raccordement	
Fusible	Voir plaque signalétique
Puissance de l'ampoule	
Labels de conformité	
Consommation d'énergie	voir chapitre "Données de consommation"

Download fro www .be

Downloaded from www.vandenborre.be

Fonction de verrouillage électronique et fonctions de programmation pour la modification des valeurs standard

Ce sèche-linge est réglé en usine de manière à fonctionner efficacement pour tous les besoins.

Il vous offre en outre la possibilité de modifier les valeurs standard. Vous pouvez ainsi adapter l'électronique du sèche-linge à vos exigences personnelles.

Les caractéristiques des équipements "Fonction de verrouillage électronique" et "Fonctions de programmation" peuvent être utilisées – mais vous ne devez pas le faire.

Verrouillage électronique

Downloaded from www.vandenborre.be

La fonction de verrouillage protège votre sèche-linge contre l'utilisation par des tiers.

Vous pouvez activer la fonction de verrouillage quand vous le souhaitez.

Elle permet de verrouiller le système électronique du sèche-linge. Le sèche-linge peut être mis sous tension, mais il est impossible de démarrer les programmes.

– Le cas échéant, le témoin lumineux *Délicat+* clignote et un symbole en forme de clé 0-o apparaît dans l'afficheur.

La porte n'est pas verrouillée et vous pouvez l'ouvrir à tout moment.

Verrouiller

Conditions préalables :

– le sèche-linge est à l'arrêt.

– La porte est fermée.

❶ Appuyez sur la touche *Délicat+* et maintenez-la enfoncée jusqu'à l'étape ❺.

❷ Appuyez sur la touche I/O.

Le témoin lumineux *Automatic+* s'allume.

❸ Tournez lentement le sélecteur de programme, pas à pas, et déplacez-le de trois crans dans le sens des aiguilles d'une montre.
Les trois témoins lumineux des programmes concernés doivent s'allumer l'un après l'autre.

❹ Tournez lentement le sélecteur de programme, pas à pas, et déplacez-le de six crans dans le sens inverse des aiguilles d'une montre.
Les six témoins lumineux des programmes concernés doivent s'allumer l'un après l'autre.

Le témoin lumineux de la touche *Délicat+* clignote et un symbole en forme de clé 0-o apparaît dans l'afficheur.

❺ Relâchez la touche *Délicat+*.

La fonction de verrouillage est activée.

■ Vous pouvez éteindre le sèche-linge.

Déverrouiller

Conditions préalables :

– le sèche-linge est à l'arrêt.

– La porte est fermée.

■ La marche à suivre est la même que pour celle décrite à la section "Verrouiller". Effectuez les étapes ❶ à ❺.

Une fois l'étape ❺ atteinte, le témoin lumineux de la touche *Délicat+* ne clignote plus et le symbole en forme de clé 0-o disparaît.

La fonction de verrouillage est désactivée.

Downloaded from www.vandenborre.be

Modification du taux d'humidité résiduelle du programme "Coton"

L'électronique de ces sèche-linges est fixée sur le séchage le plus efficace possible et d'une manière à économiser l'énergie.
Cependant vous pouvez régler les niveaux de séchage dans les positions plus sec ou plus humide.

La programmation et la mémorisation se font en exécutant les étapes (❶,❷,❸...) à l'aide des touches.

Conditions préalables :

– le sèche-linge est à l'arrêt.

– La porte est fermée.

❶ Maintenez la touche *Start/Stop* enfoncée pendant les étapes ❷-❸.

❷ Mettez le sèche-linge en marche.

Attendez jusqu'à ce que la touche *Start/Stop* s'allume en continu . . .

❸ . . . et relâchez ensuite la touche *Start/Stop*.

– Le témoin lumineux *Délicat+* clignote 1x brièvement.

L'option choisie est présentée dans l'écran de visualisation par un **chiffre**, qui apparaît en alternance avec *P*.

0 **Le taux d'humidité résiduelle augmente.**

1 **Réglage d'usine.**
(le témoin lumineux *Automatic+* clignote 1x supplémentaire).

2 **Le taux d'humidité résiduelle diminue.**
(le témoin lumineux *Automatic plus* clignote 2x supplémentaires).

❹ Vous pouvez modifier le chiffre en appuyant sur la touche *Start/Stop*.

❺ Éteignez le sèche-linge.

La programmation est mémorisée. Vous pouvez toujours la modifier.

Contrôle

■ Effectuez les étapes ❶ à ❸.

■ Arrêtez le sèche-linge après l'étape ❸ .

Downloaded from www.vandenborre.be

Modification du taux d'humidité résiduelle du programme "Non repassable"

L'électronique de ces sèche-linges est fixée sur le séchage le plus efficace possible et d'une manière à économiser l'énergie.
Cependant vous pouvez régler les niveaux de séchage dans les positions plus sec ou plus humide.

La programmation et la mémorisation se font en exécutant les étapes (❶,❷,❸...) à l'aide des touches.

Conditions préalables :

– le sèche-linge est à l'arrêt.

– La porte est fermée.

❶ Maintenez la touche *Start/Stop* enfoncée pendant les étapes ❷-❸.

❷ Mettez le sèche-linge en marche.

Attendez jusqu'à ce que la touche *Start/Stop* s'allume en continu . . .

❸ . . . et relâchez ensuite la touche *Start/Stop*.

❹ Appuyez 1x sur la touche *Délicat+*.

– Le témoin lumineux *Délicat+* clignote 2x brièvement.

L'option choisie est présentée dans l'écran de visualisation par un **chiffre**, qui apparaît en alternance avec *P*.

0 **Le taux d'humidité résiduelle augmente.**

1 **Réglage d'usine.**
(le témoin lumineux *Automatic+* clignote 1x supplémentaire).

2 **Le taux d'humidité résiduelle diminue.**
(le témoin lumineux *Automatic+* clignote 2x supplémentaires).

❺ Vous pouvez modifier le chiffre en appuyant sur la touche *Start/Stop*.

❻ Éteignez le sèche-linge.

La programmation est mémorisée. Vous pouvez toujours la modifier.

Contrôle

■ Effectuez les étapes ❶ à ❹.

■ Arrêtez le sèche-linge après l'étape ❹.

Downloaded from www.vandenborre.be

Réglage de la rotation infroissable

Cette option permet d'éviter les plis si vous n'avez pas la possibilité de retirer le linge de la machine directement après le séchage.

La rotation infroissable

- est activée par défaut. Vous pouvez la désactiver ou l'écourter.
- fonctionne avec tous les programmes excepté *Finish Laine*.
- doit toujours être branché.

La programmation et la mémorisation se font en exécutant les étapes (❶,❷,❸...) à l'aide des touches.

Conditions préalables :

- le sèche-linge est à l'arrêt.
- La porte est fermée.

❶ Maintenez la touche *Start/Stop* enfoncée pendant les étapes ❷-❸.

❷ Mettez le sèche-linge en marche.

Attendez jusqu'à ce que la touche *Start/Stop* s'allume en continu . . .

❸ . . . et relâchez ensuite la touche *Start/Stop*.

❹ Appuyez 2x sur la touche *Délicat+*.

- Le témoin lumineux *Délicat+* clignote 3x brièvement.

L'option choisie est présentée dans l'écran de visualisation par un **chiffre**, qui apparaît en alternance avec *P*.

0 **Rotation infroissable débranchée.**

1 **1 heure de rotation infroissable.**
(le témoin lumineux *Automatic+* clignote 1x supplémentaire).

2 **Réglage d'usine. 2 heures de rotation infroissable.**
(le témoin lumineux *Automatic+* clignote 2x supplémentaires).

❺ Vous pouvez modifier le chiffre en appuyant sur la touche *Start/Stop*.

❻ Éteignez le sèche-linge.

La programmation est mémorisée. Vous pouvez toujours la modifier.

Contrôle

- Effectuez les étapes ❶ à ❹.
- Arrêtez le sèche-linge après l'étape ❹.

Downloaded from www.vandenborre.be

Réglage de l'intensité du signal sonore

Vous avez le choix entre deux intensités sonores.

La programmation et la mémorisation se font en exécutant les étapes (❶,❷,❸...) à l'aide des touches.

Conditions préalables :

– le sèche-linge est à l'arrêt.

– La porte est fermée.

❶ Maintenez la touche *Start/Stop* enfoncée pendant les étapes ❷-❸.

❷ Mettez le sèche-linge en marche.

Attendez jusqu'à ce que la touche *Start/Stop* s'allume en continu . . .

❸ . . . et relâchez ensuite la touche *Start/Stop*.

❹ Appuyez 3x sur la touche *Délicat+*.

– Le témoin lumineux *Délicat+* clignote 4x brièvement.

L'option choisie est présentée dans l'écran de visualisation par un **chiffre**, qui apparaît en alternance avec *P*.

0 **Réglage d'usine. L'intensité du signal sonore est normale.**

1 **Signal sonore fort.**
(le témoin lumineux *Automatic+* clignote une fois supplémentaire).

❺ Vous pouvez modifier le chiffre en appuyant sur la touche *Start/Stop*.

❻ Éteignez le sèche-linge.

La programmation est mémorisée. Vous pouvez toujours la modifier.

Contrôle

- Effectuez les étapes ❶ à ❹.
- Arrêtez le sèche-linge après l'étape ❹.

Downloaded from www.vandenborre.be

Modification du taux d'humidité résiduelle du programme "Automatic plus"

L'électronique de ces sèche-linges est fixée sur le séchage le plus efficace possible et d'une manière à économiser l'énergie.
Cependant vous pouvez régler les niveaux de séchage dans les positions plus sec ou plus humide.

La programmation et la mémorisation se font en exécutant les étapes (❶,❷,❸...) à l'aide des touches.

Conditions préalables :

– le sèche-linge est à l'arrêt.

– La porte est fermée.

❶ Maintenez la touche *Start/Stop* enfoncée pendant les étapes ❷-❸.

❷ Mettez le sèche-linge en marche.

Attendez jusqu'à ce que la touche *Start/Stop* s'allume en continu . . .

❸ . . . et relâchez ensuite la touche *Start/Stop*.

❹ Appuyez 4x sur la touche *Délicat+*.

– Le témoin lumineux *Délicat+* clignote 6x brièvement.

L'option choisie est présentée dans l'écran de visualisation par un **chiffre**, qui apparaît en alternance avec *P*.

0 **Le taux d'humidité résiduelle augmente.**

1 **Réglage d'usine.**
(le témoin lumineux *Automatic+* clignote 1x supplémentaire).

2 **Le taux d'humidité résiduelle diminue.**
(le témoin lumineux *Automatic+* clignote 2x supplémentaires).

❺ Vous pouvez modifier le chiffre en appuyant sur la touche *Start/Stop*.

❻ Éteignez le sèche-linge.

La programmation est mémorisée. Vous pouvez toujours la modifier.

Contrôle

■ Effectuez les étapes ❶ à ❹.

■ Arrêtez le sèche-linge après l'étape ❹.

Downloaded from www.vandenborre.be

Réglage de la veille

L'écran de visualisation et les témoins lumineux sont éteints après 10 minutes et seule la touche *Start/Stop* clignote lentement :
réduction de la consommation d'énergie.

Sortir le sèche-linge du mode veille

- Tourner le sélecteur de programme ou activer une touche. Ceci a une conséquence sur le programme actif.

Activé

La fonction de veille est activée ;
l'écran de visualisation et les témoins lumineux s'éteignent après 10 minutes

– si aucune sélection n'est effectuée après la mise en marche.

– Après le démarrage du programme.

Attention ! Une fois le temps de présélection du départ différé dépassé, à la fin du programme ou à la fin de la phase défroissable, l'écran de visualisation et les témoins lumineux s'éteignent à chaque fois pendant 10 minutes.
Le signal sonore (si sélectionné) retentit pendant 10 minutes à la fin du programme.

Réglage d'usine. Fonction désactivée lorsqu'un programme est en cours

Comme décrit sous l'option "Activé". Attention ! L'écran de visualisation et les témoins lumineux ne s'éteignent pas tant que le programme n'est pas terminé.

Désactivé

L'écran de visualisation et les témoins lumineux ne s'éteignent pas lorsque le sèche-linge est en marche.

La programmation et la mémorisation se font en exécutant les étapes (❶,❷,❸...) à l'aide des touches.

- Voir page suivante.

Downloaded from www.vandenborre.be

Conditions préalables :

– le sèche-linge est à l'arrêt.

– La porte est fermée.

❶ Maintenez la touche *Start/Stop* enfoncée pendant les étapes ❷-❸.

❷ Mettez le sèche-linge en marche.

Attendez jusqu'à ce que la touche *Start/Stop* s'allume en continu . . .

❸ . . . et relâchez ensuite la touche *Start/Stop*.

❹ Appuyez 5x sur la touche *Délicat+*.

– Le témoin lumineux *Délicat+* clignote 8x brièvement.

L'option choisie est présentée dans l'écran de visualisation par un **chiffre**, qui apparaît en alternance avec *P*.

0 **Activé.**

1 **Réglage usine. Fonction désactivée pendant qu'un programme est en cours.**
(le témoin lumineux *Automatic+* clignote 1x supplémentaire).

2 **Désactivé.**
(le témoin lumineux *Automatic+* clignote 2x supplémentaires).

❺ Vous pouvez modifier le chiffre en appuyant sur la touche *Start/Stop*.

❺ Éteignez le sèche-linge.

La programmation est mémorisée. Vous pouvez toujours la modifier.

Contrôle

■ Effectuez les étapes ❶ à ❹.

■ Arrêtez le sèche-linge après l'étape ❹.

Downloaded from www.vandenborre.be

Réglage de la fonction Mémoire

Le système électronique enregistre un programme sélectionné avec une option. La durée d'un programme Air est également enregistrée.
Ces réglages vous seront proposés lors du prochain séchage. Vous pourrez les reprendre ou les modifier à l'aide des touches.

La programmation et la mémorisation se font en exécutant les étapes (❶,❷,❸...) à l'aide des touches.

Conditions préalables :

– le sèche-linge est à l'arrêt.

– La porte est fermée.

❶ Maintenez la touche *Start/Stop* enfoncée pendant les étapes ❷-❸.

❷ Mettez le sèche-linge en marche.

Attendez jusqu'à ce que la touche *Start/Stop* s'allume en continu . . .

❸ . . . et relâchez ensuite la touche *Start/Stop*.

❹ Appuyez 6x sur la touche *Délicat+*.

– Le témoin lumineux *Délicat+* clignote 9x brièvement.

L'option choisie est présentée dans l'écran de visualisation par un **chiffre**, qui apparaît en alternance avec *P*.

0 **Réglage d'usine. Memory débranché.**

1 **memory.**
(le témoin lumineux *Automatic+* clignote une fois supplémentaire).

❺ Vous pouvez modifier le chiffre en appuyant sur la touche *Start/Stop*.

❺ Éteignez le sèche-linge.

La programmation est mémorisée. Vous pouvez toujours la modifier.

Contrôle

■ Effectuez les étapes ❶ à ❹.

■ Arrêtez le sèche-linge après l'étape ❹.

Downloaded from www.vandenborre.be

Réglage du signal sonore de confirmation

Chaque commande est accompagnée d'un signal sonore.

La programmation et la mémorisation se font en exécutant les étapes (❶,❷,❸...) à l'aide des touches.

Conditions préalables :

– le sèche-linge est à l'arrêt.

– La porte est fermée.

❶ Maintenez la touche *Start/Stop* enfoncée pendant les étapes ❷-❸.

❷ Mettez le sèche-linge en marche.

Attendez jusqu'à ce que la touche *Start/Stop* s'allume en continu . . .

❸ . . . et relâchez ensuite la touche *Start/Stop*.

❹ Appuyez 7x sur la touche *Délicat+*.

– Le témoin lumineux *Délicat+* clignote 1x pendant quelques instants et 1x brièvement.

L'option choisie est présentée dans l'écran de visualisation par un **chiffre**, qui apparaît en alternance avec *P*.

0 **Réglage d'usine. Signal de confirmation débranché.**

1 **Signal de confirmation branché.** (le témoin lumineux *Automatic+* clignote une fois supplémentaire).

❺ Vous pouvez modifier le chiffre en appuyant sur la touche *Start/Stop*.

❺ Éteignez le sèche-linge.

La programmation est mémorisée. Vous pouvez toujours la modifier.

Contrôle

- Effectuez les étapes ❶ à ❹.
- Arrêtez le sèche-linge après l'étape ❹.

Downloaded from www.vandenborre.be

Modification du niveau de conductance

⚠ Vous ne devez définir cette fonction de programmation qu'en présence d'une eau extrêmement douce qui fausse les données sur l'humidité résiduelle du linge.

Condition

Le degré de dureté de l'eau dans laquelle les textiles sont lavés est extrêmement faible et la conductance est inférieure à 150µS.
Pour connaître la conductance de l'eau potable, adressez-vous à la compagnie de distribution d'eau.

N'activez cette fonction de programmation que lorsque la condition préalable énumérée ci-dessus est remplie.
Sinon, le résultat de séchage risque de ne pas vous donner satisfaction !

La programmation et la mémorisation se font en exécutant les étapes (❶,❷,❸...) à l'aide des touches.

Conditions préalables :

– le sèche-linge est à l'arrêt.
– La porte est fermée.

❶ Maintenez la touche *Start/Stop* enfoncée pendant les étapes ❷-❸.

❷ Mettez le sèche-linge en marche.

Attendez jusqu'à ce que la touche *Start/Stop* s'allume en continu . . .

❸ . . . et relâchez ensuite la touche *Start/Stop*.

❹ Appuyez 8x sur la touche *Délicat+*.

– Le témoin lumineux *Délicat+* clignote 1x pendant quelques instants et 2x brièvement.

L'option choisie est présentée dans l'écran de visualisation par un **chiffre**, qui apparaît en alternance avec *P*.

0 **Réglage d'usine.**

1 **Faible niveau de conductance.** (le témoin lumineux *Automatic+* clignote une fois supplémentaire).

❺ Vous pouvez modifier le chiffre en appuyant sur la touche *Start/Stop*.

❺ Éteignez le sèche-linge.

La programmation est mémorisée. Vous pouvez toujours la modifier.

Contrôle

- Effectuez les étapes ❶ à ❹.
- Arrêtez le sèche-linge après l'étape ❹.

Downloaded from www.vandenborre.be

Ajout de paliers de séchage

Vous pouvez ajouter des paliers de séchage à de nombreux programmes :
Séchage repasseuse+
(plus sec que le séchage repasseuse).
Presque sec
(plus sec que sec, fer à repasser).
Séchage normal+
(plus sec que séchage normal).

Cette fonction de programme n'est active que pour les programmes pourvus de paliers de séchage.

La programmation et la mémorisation se font en utilisant les touches dans les étapes ❶ à ❻.

Conditions préalables :

– le sèche-linge est à l'arrêt.

– La porte est fermée.

❶ Maintenez la touche *Start/Stop* enfoncée pendant les étapes ❷-❸.

❷ Mettez le sèche-linge en marche.

Attendez jusqu'à ce que la touche *Start/Stop* s'allume en continu . . .

❸ . . . et relâchez ensuite la touche *Start/Stop*.

❹ Appuyez 9x sur la touche *Délicat+*.

– Le témoin lumineux *Délicat+* clignote 1x pendant quelques instants et 3x brièvement.

L'option choisie est présentée dans l'écran de visualisation par un **chiffre**, qui apparaît en alternance avec *P*.

0 **Réglage d'usine.**

1 **Ajout de paliers de séchage** (le témoin lumineux *Automatic+* clignote).

❺ Vous pouvez modifier le chiffre en appuyant sur la touche *Start/Stop*.

❺ Éteignez le sèche-linge.

La programmation est mémorisée. Vous pouvez toujours la modifier.

Contrôle

■ Effectuez les étapes ❶ à ❹.

■ Arrêtez le sèche-linge après l'étape ❹.

Vous pouvez choisir les paliers de séchage ajoutés

■ Sélectionnez un programme.

■ Appuyez sur la touche du niveau de séchage jusqu'à ce qu'un ou deux témoins lumineux s'allument.

– Témoins lumineux *Séchage intensif* et *Séchage normal* = Séchage normal+

– Témoins lumineux *Séchage normal* et *Fer à repasser* = Presque sec

– Témoins lumineux *Fer à repasser* et *Repasseuse* = Repasseuse+

Downloaded from www.vandenborre.be

Miele

S.A. Miele Belgique
Z.5 Mollem 480
Hof te Bollebeeklaan 9 – 1730 Mollem

Réparations à domicile
En cas de panne, plusieurs techniciens spécialisés Miele sont à votre disposition dans votre proche voisinage. Choisissez donc le numéro de téléphone de votre région.

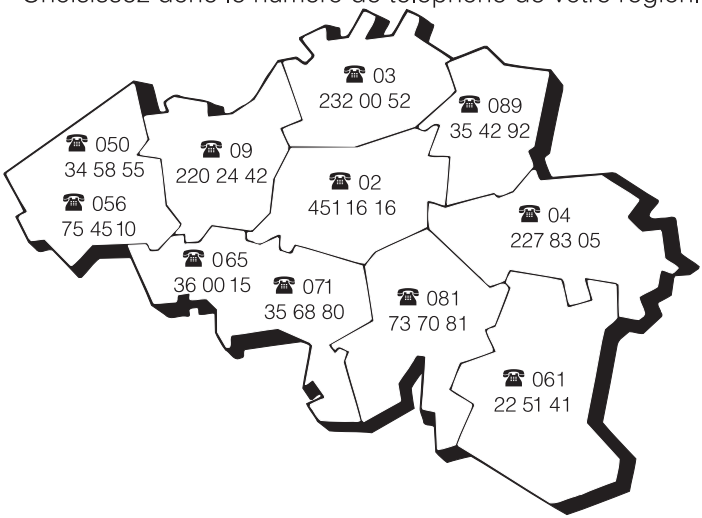

Service "Pièces détachées et accessoires": (02) 451.16.00
Pour tout autre renseignement, Service "Intérêts Consommateurs": (02) 451.16.80
Télécopieur: (02) 451.14.14
Internet: http://www.miele.be

Miele Luxembourg S. à R.L.
Z.I. Luxembourg-Gasperich, 20, rue Christophe Plantin
Boîte postale 1011 – 1010 Luxembourg
Réparations: 49711-20, -22
Pièces de rechange: 49711-36
Informations générales: 49711-28, -29

Allemagne - Miele & Cie. KG, Carl-Miele-Straße 29, 33332 Gütersloh

---

Sous réserve de modifications/4611 M.-Nr. 09 213 450 / 00

CE